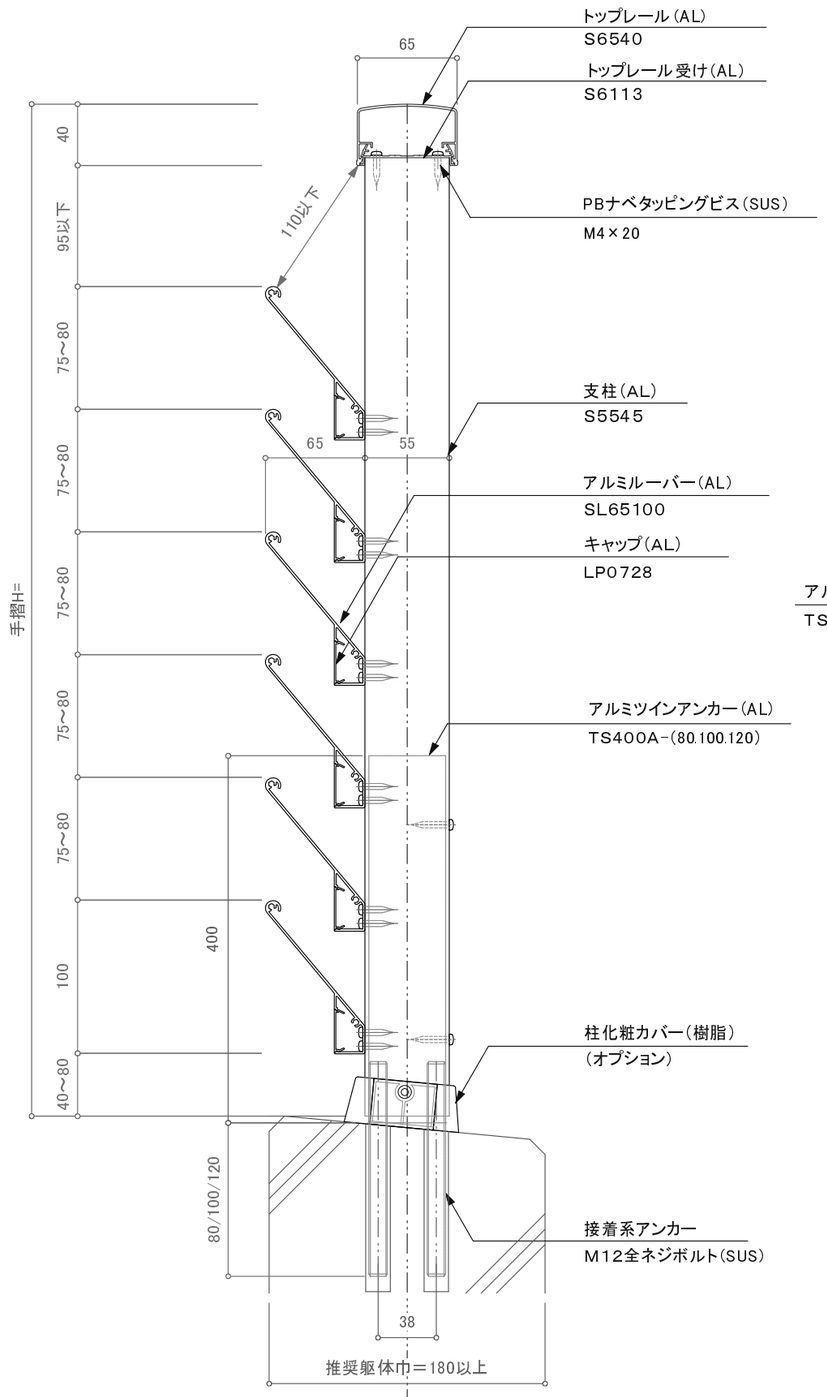

注意事項:躯体巾180未満は80mmアンカーは使用不可。

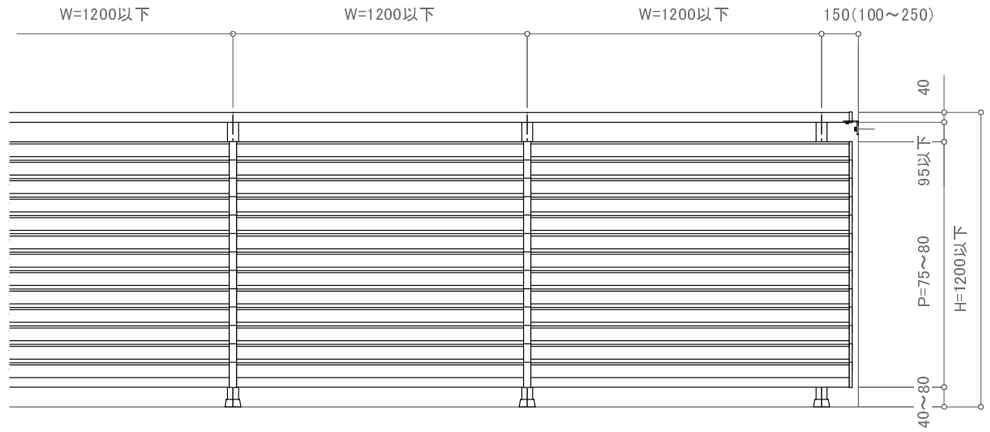

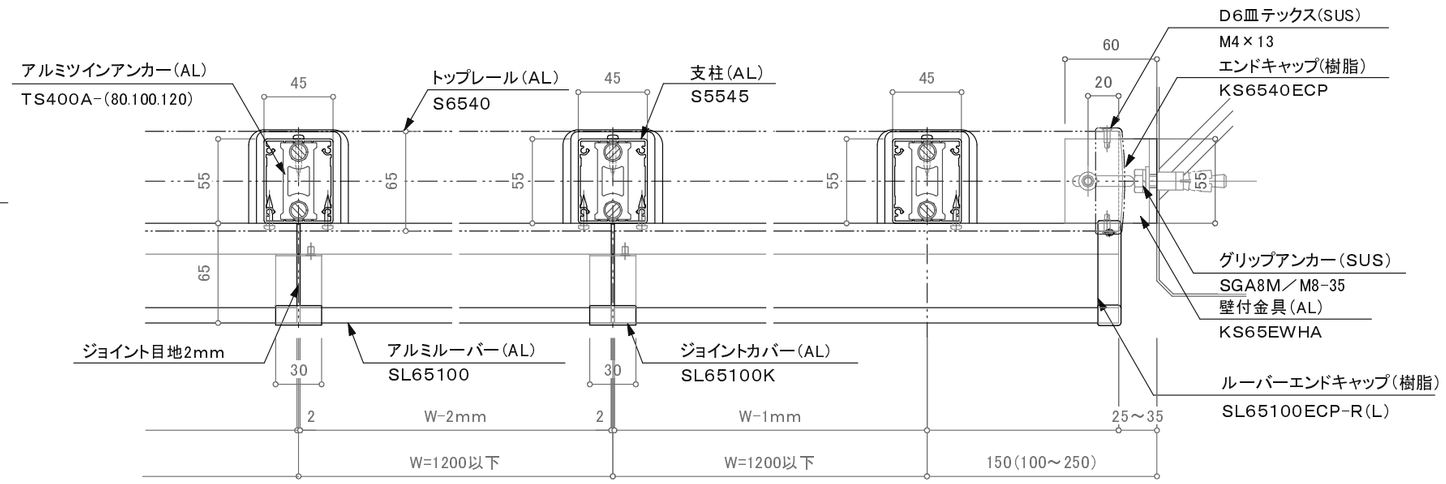

※注意:支柱ピッチは水平荷重強度及び耐風圧強度により異なります。

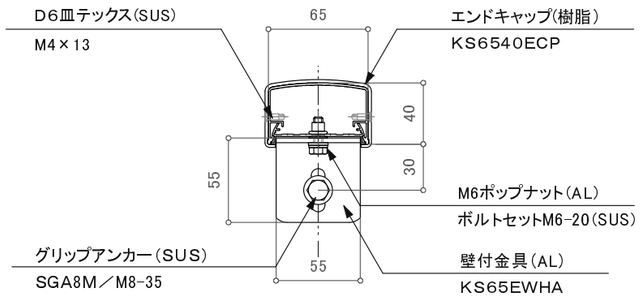

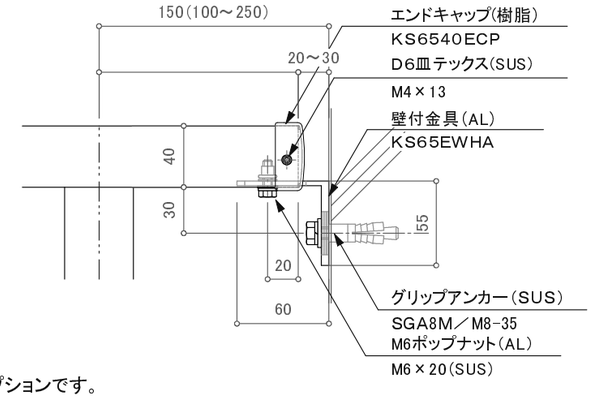

※壁支持ブラケットはオプションです。

訂正

	設計 殿	受領欄	年 月 日	工事名	株式会社サンレール	営業 担当	設計 担当	設計 作図	作成日	図番
	施工 殿	受領欄	年 月 日	名称 S6540ウイングブラインドレール ツインアンカー工法					訂正日	
									縮尺	

制定日:2006.12.07　改定日: 2010.6.22