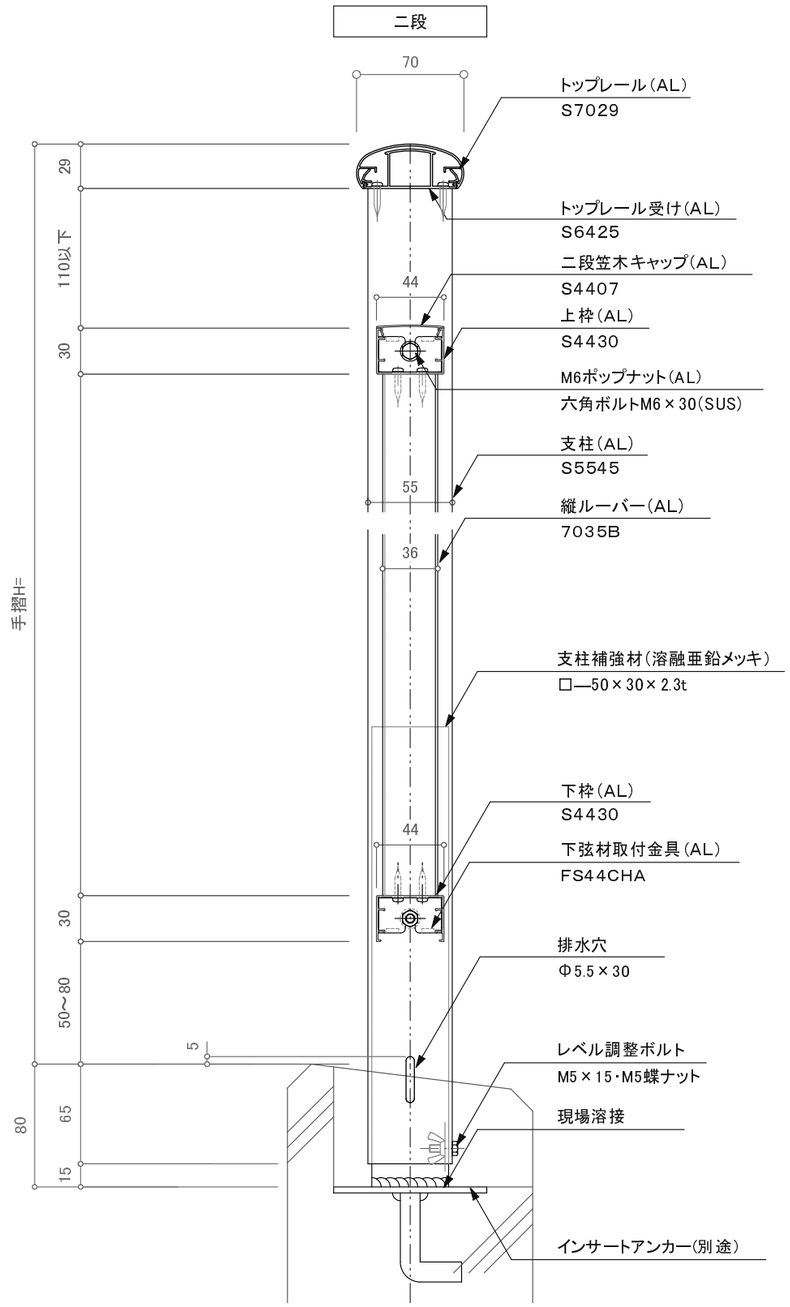

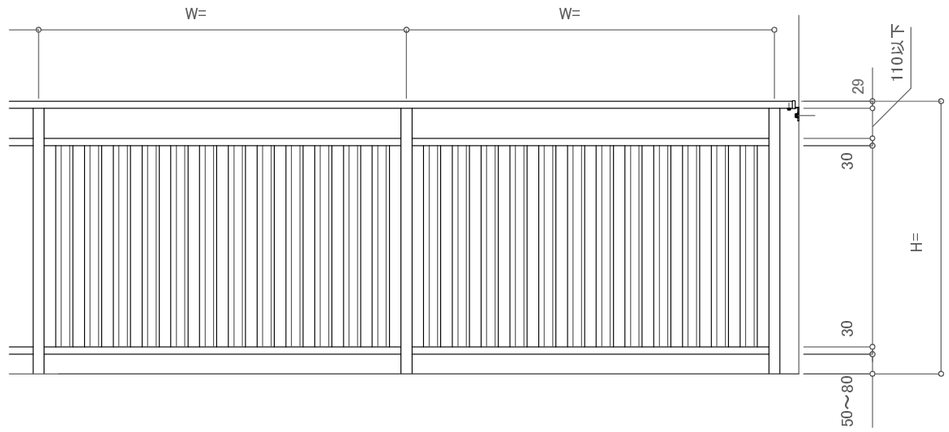

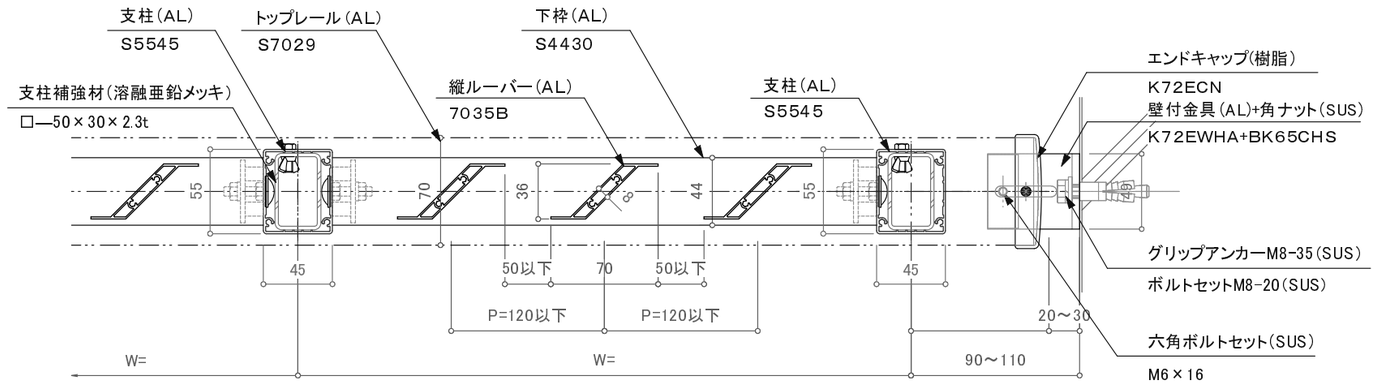

※注意:支柱ピッチは水平荷重強度により異なります。

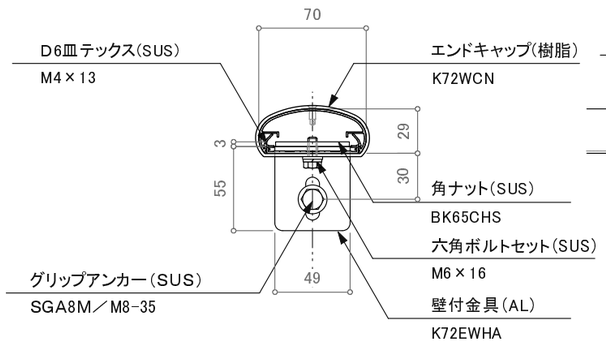

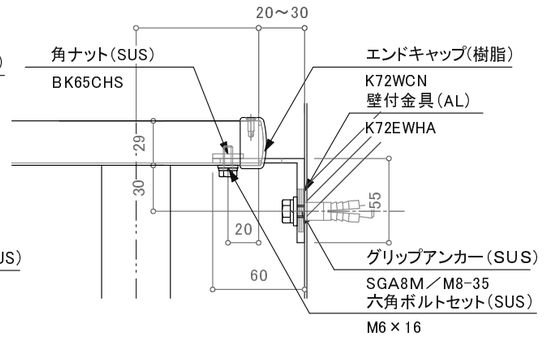

※特記事項:壁支持金物はオプションです。

訂正

	設計 殿	受領欄	年 月 日	工事名	株式会社サンレール	営業 担当	設計 担当	作図	作成日	図番
	施工 殿	受領欄	年 月 日	名称 S7029二段縦ルーバーレール 先付溶接アンカー工法 断面図					訂正日 / 縮尺	

制定日:2006.12.07　改定日: 2010.6.22