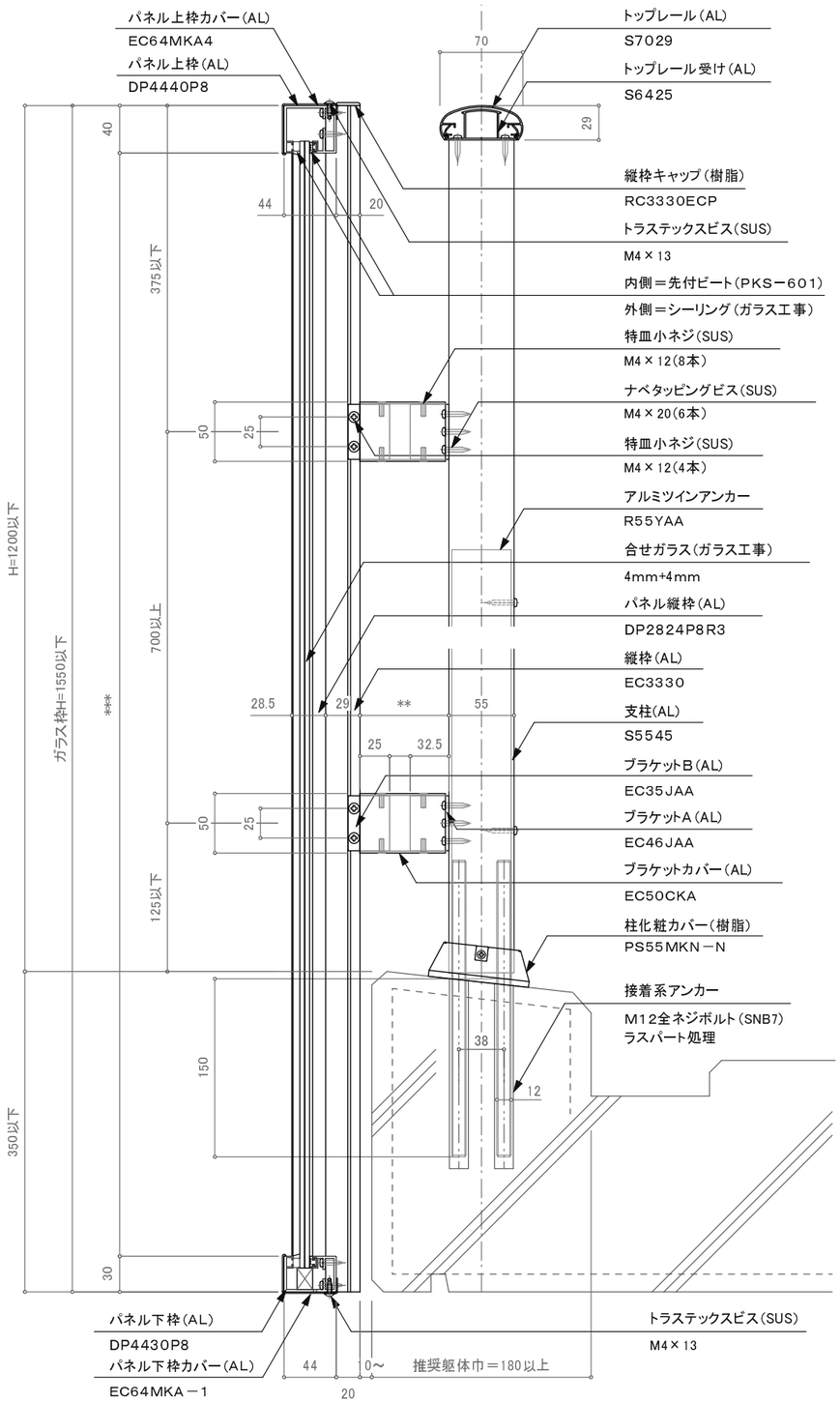

断面詳細図

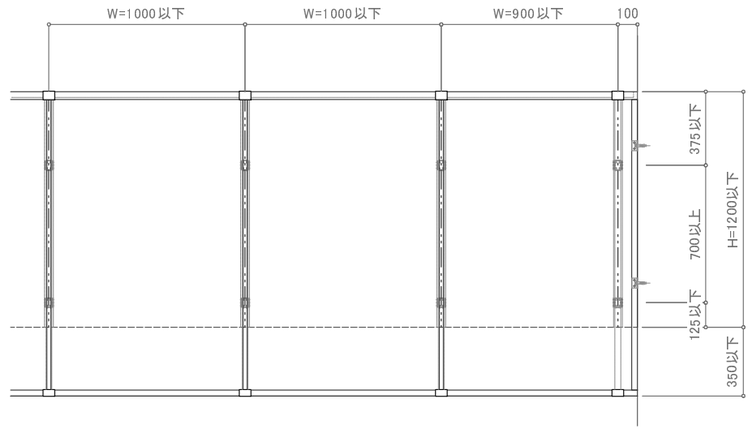

立面図

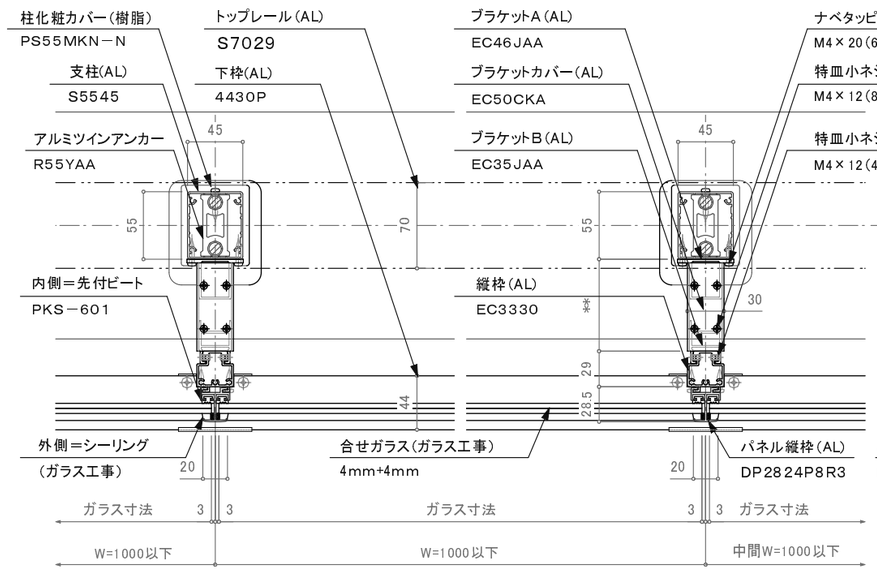

中間部　平面詳細図

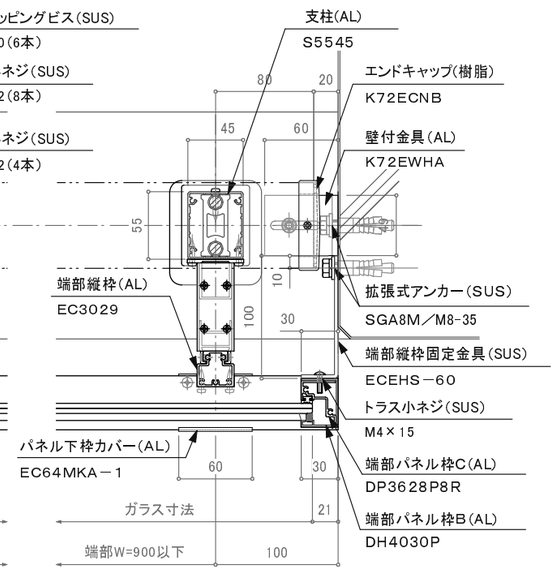

端部　平面詳細図

※注意；支柱ピッチは水平荷重強度及び耐風圧強度により異なります。

訂正

設計	殿	受領欄	年　月　日	工事名	株式会社サンレール	営業	設計		作成日		図　番
						担当	担当	作図	訂正日		
施工	殿	受領欄	年　月　日	名　称　S7029持出しスラブ隠し手摺　断面図 ツインアンカー工法					縮　尺		

制定日：2006.12.07　　改定日：2010.6.22