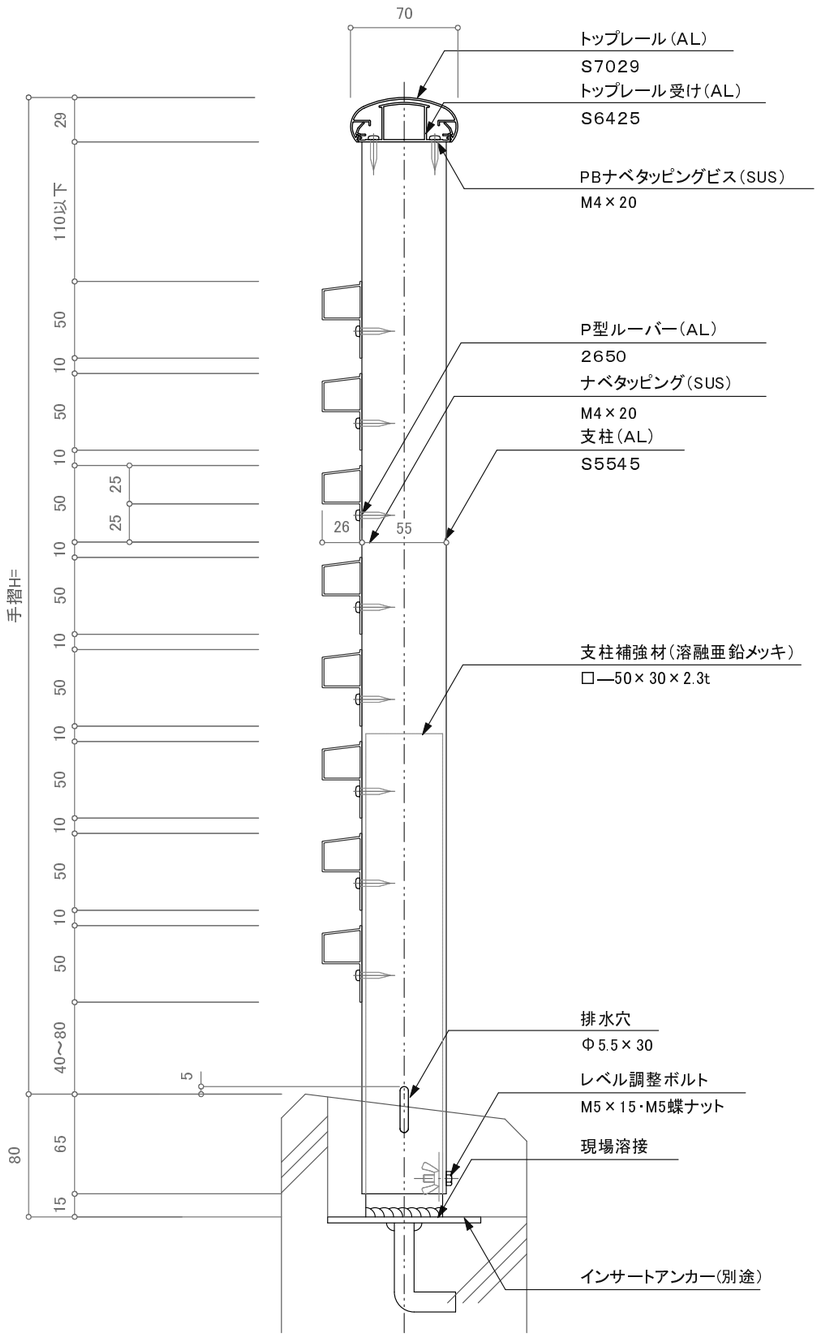

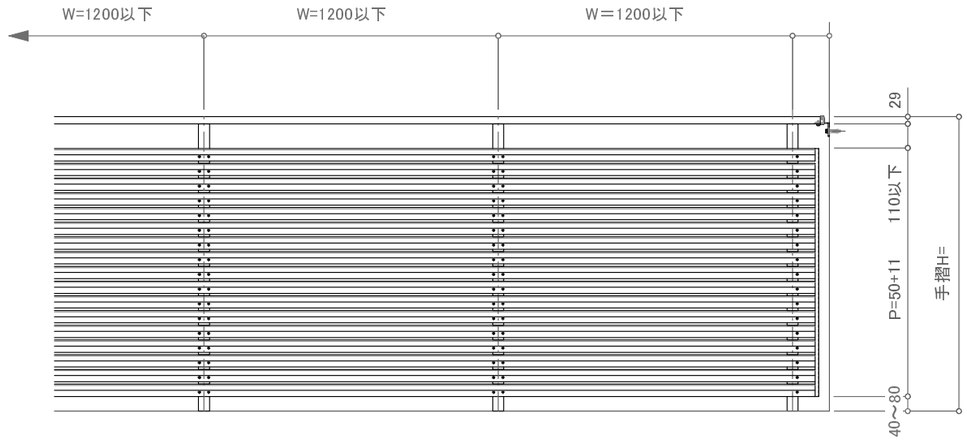

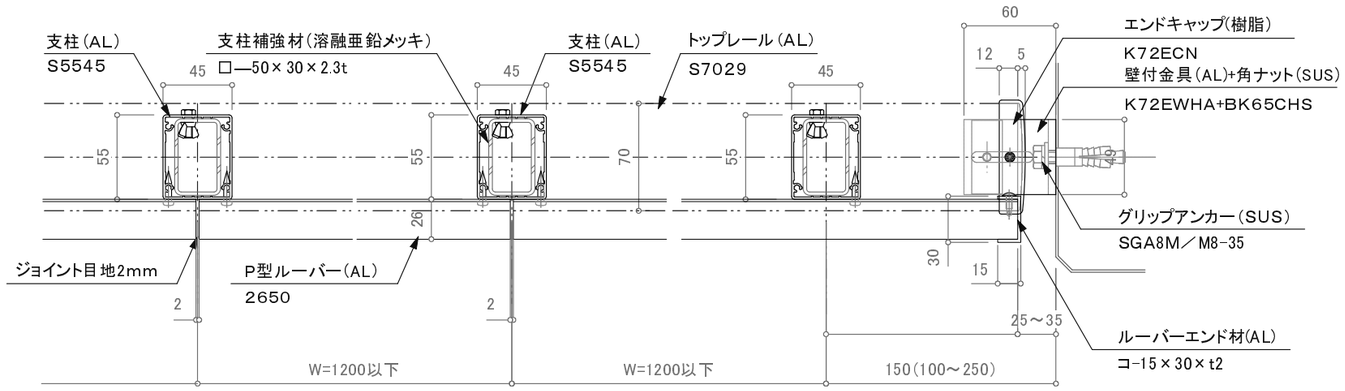

※注意：支柱ピッチは水平荷重強度及び耐風圧強度により異なります。

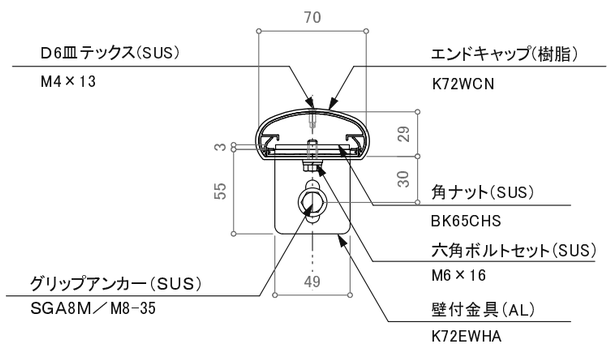

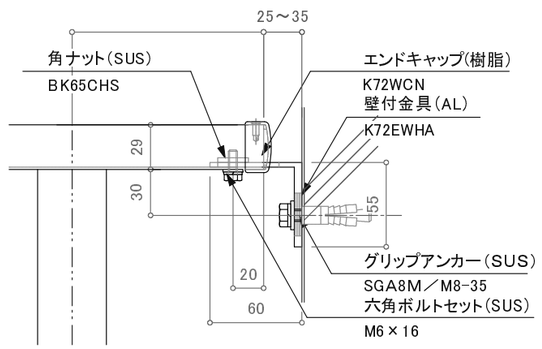

※壁支持ブラケットはオプションです。

訂正

△		設計 殿	受領欄	年 月 日	工事名	株式会社サンレール	営業	設計		作成日	図 番
△							担当	担当	作図	訂正日	
△		施工 殿	受領欄	年 月 日	名 称 S7029-P型ブラインドレール 先付溶接アンカー工法					縮 尺	

制定日：2006.12.07　　改定日：2010.6.22

営-033