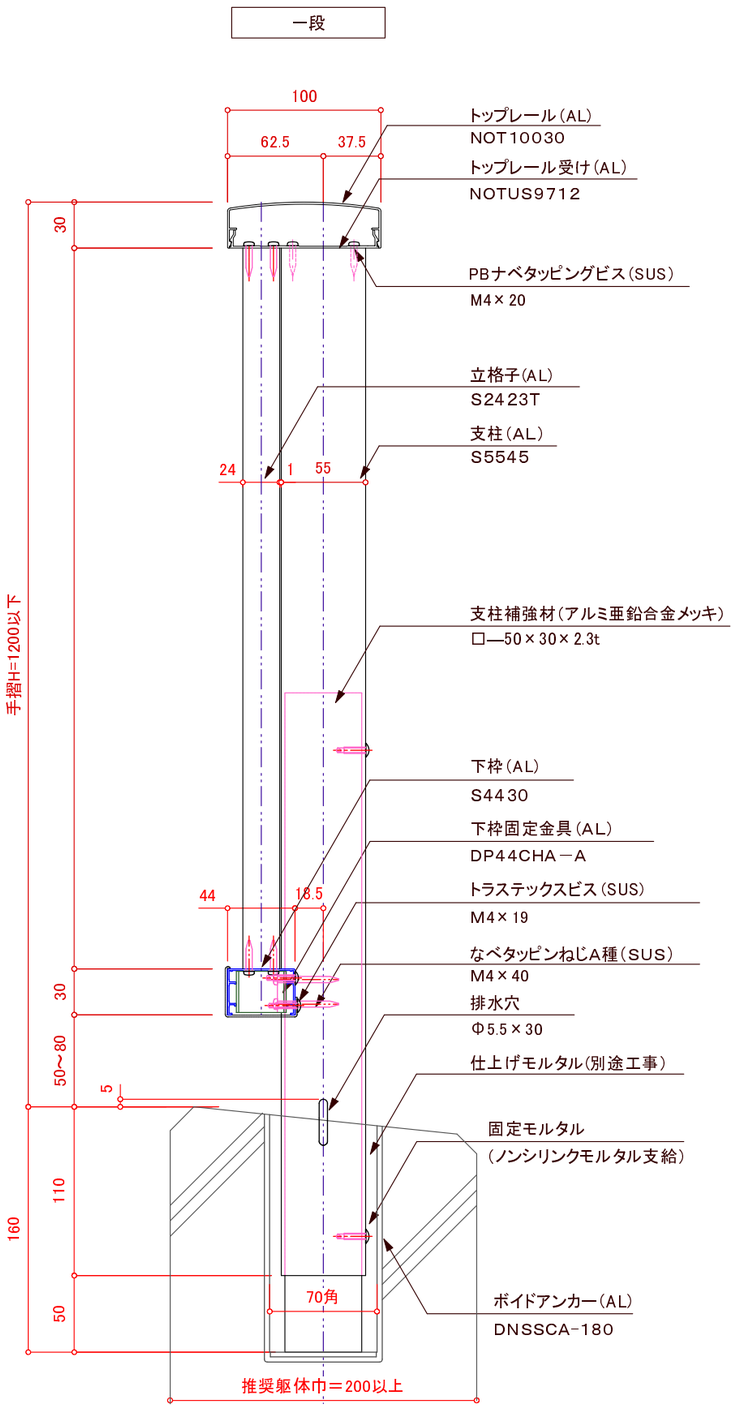

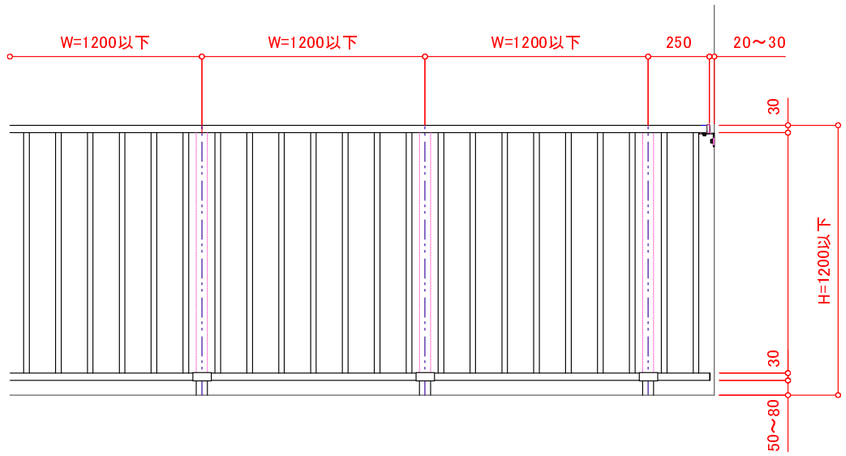

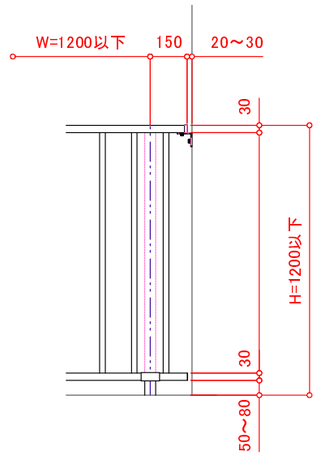

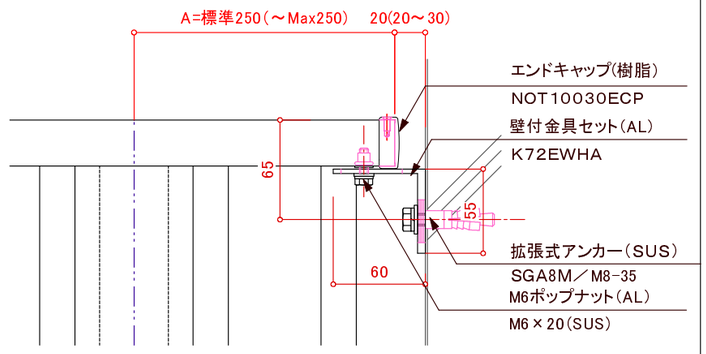

※壁支持ブラケットはオプションです。

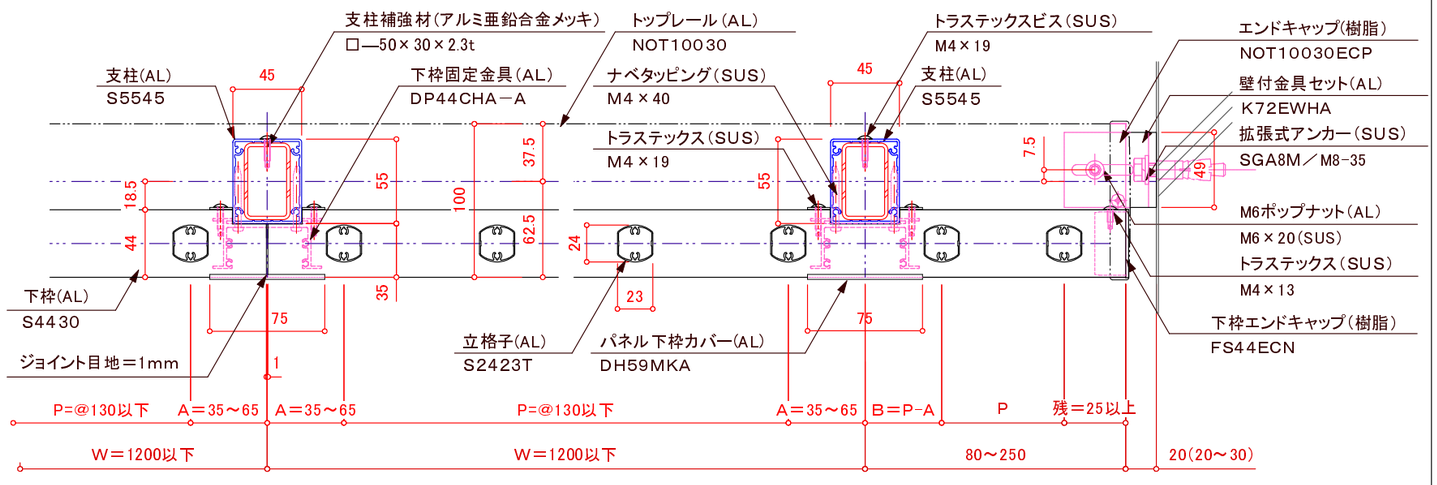

特記事項：A寸法固定
P＝130以下の場合は65
基準格子ピッチの1/2とし、
中間を均等割り付けとする。

訂正

△	設計 殿	受領欄	年 月 日	工事名	株式会社サンレール	営業 担当	設計 担当	作図	作成日
△									訂正日
△	施工 殿	受領欄	年 月 日	名称 アルミ手摺／フラットレール格子タイプ ボイドアンカー工法					縮尺
△									図番

制定日：2006.12.07　　改定日：2010.6.22