一段

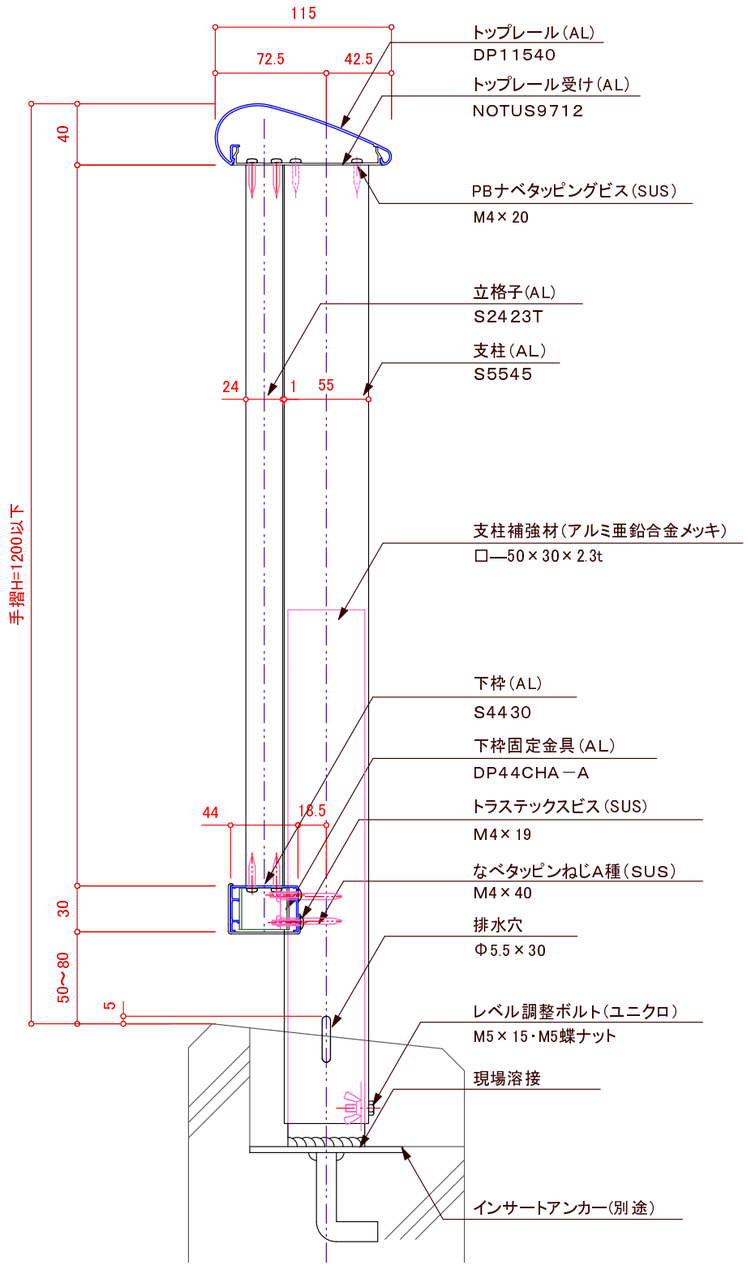

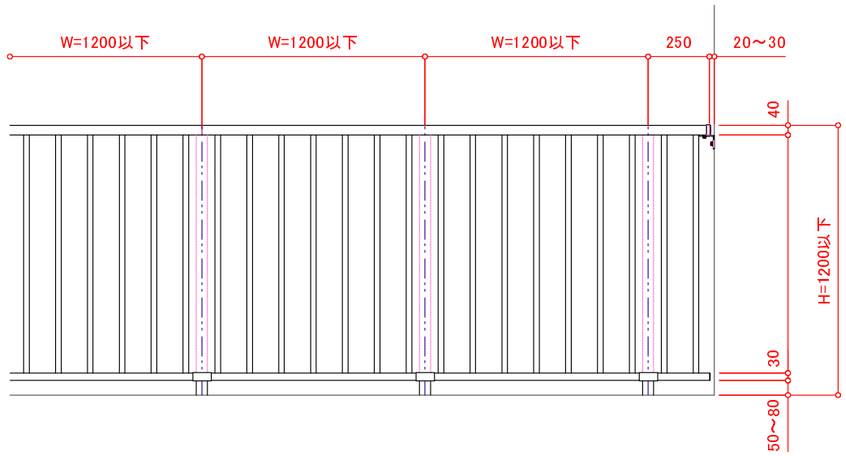

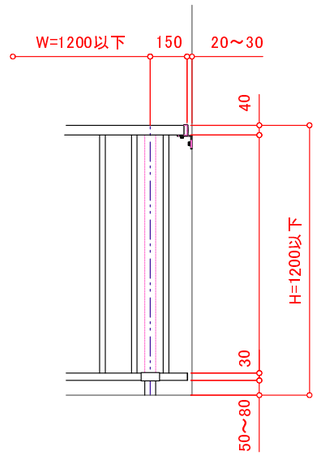

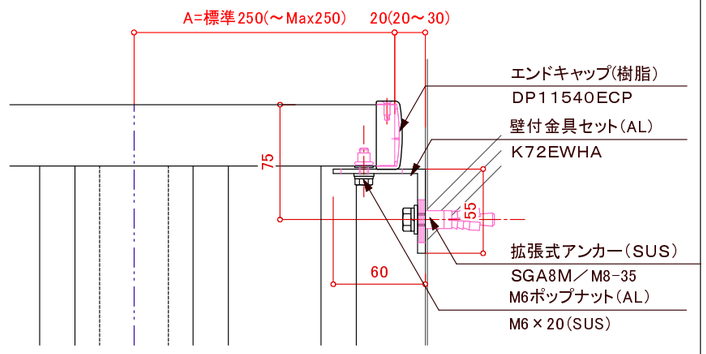

※壁支持ブラケットはオプションです。

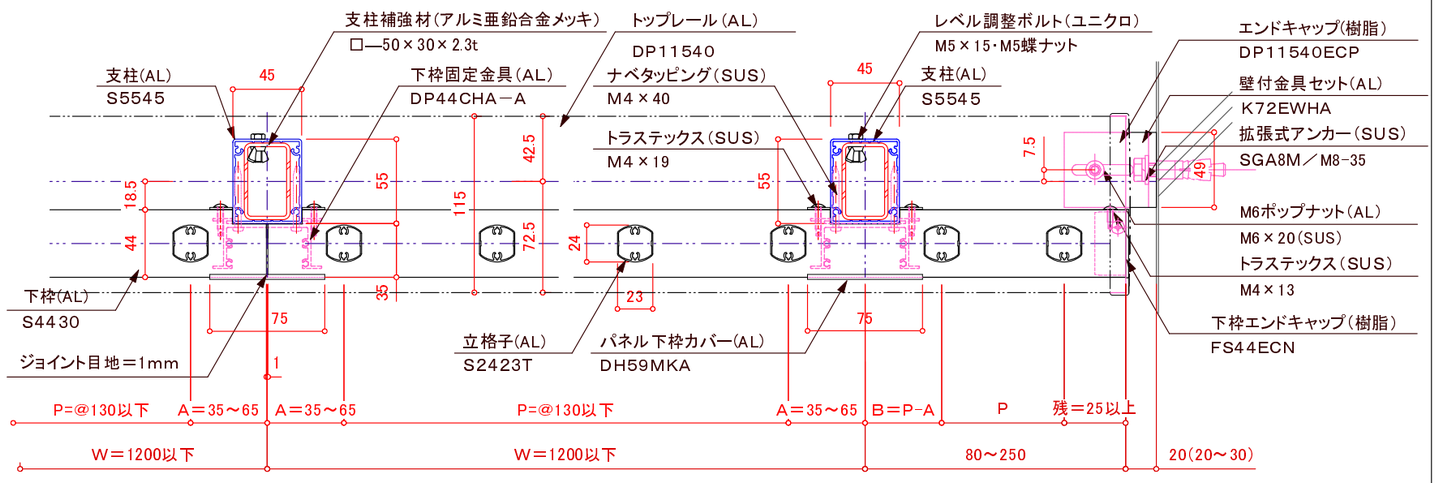

特記事項：A寸法固定
P＝130以下の場合は65
基準格子ピッチの1/2とし、
中間を均等割り付けとする。

訂正

△	設計 殿	受領欄	年 月 日	工事名	株式会社サンレール	営業	設計		作成日	図番
△						担当	担当	作図	訂正日	
△	施工 殿	受領欄	年 月 日	名称 アルミ手摺／フラットレール格子タイプ 先付溶接アンカー工法					縮尺	

制定日：2006.12.07　改定日：2010.6.22