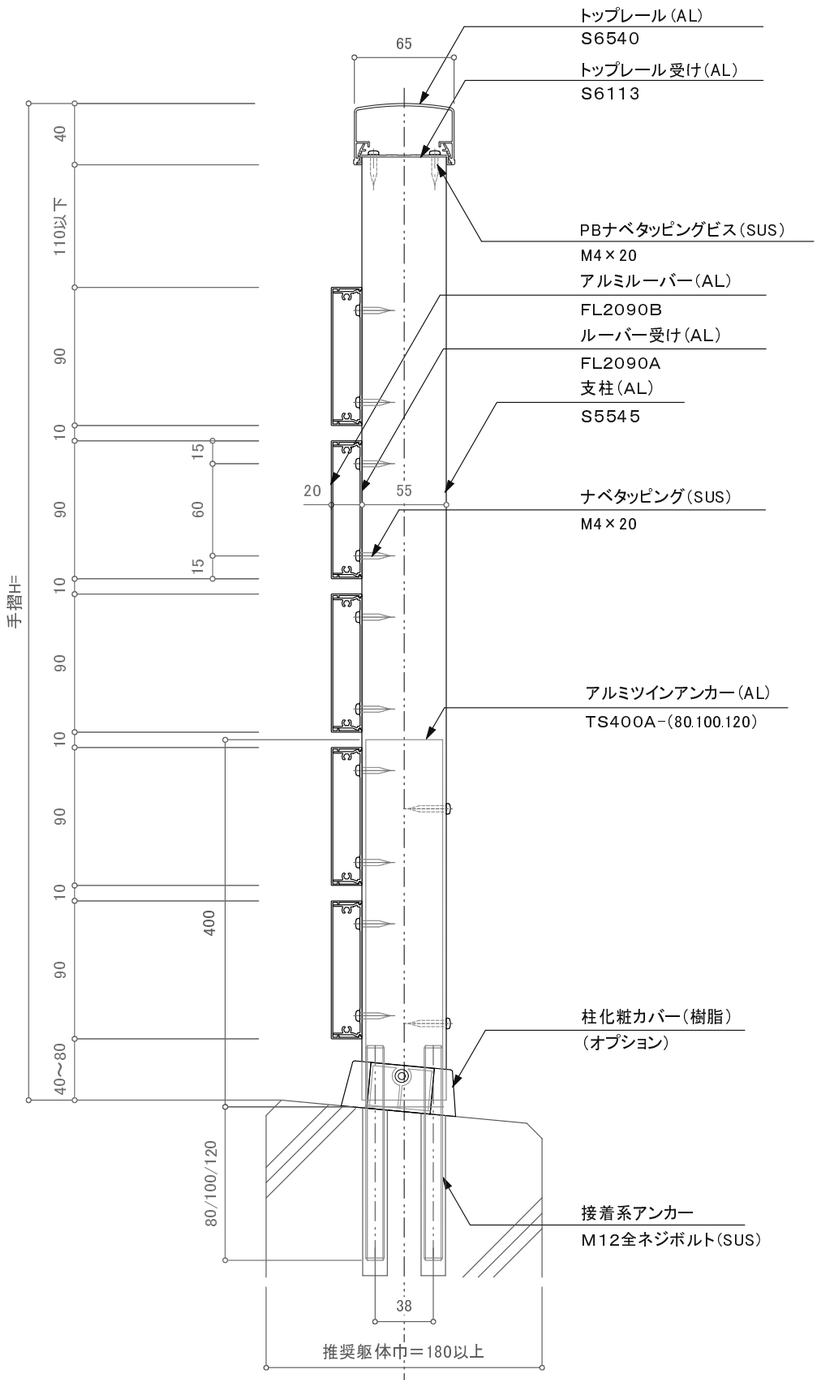

注意事項:躯体巾180未満は80mmアンカーは使用不可。

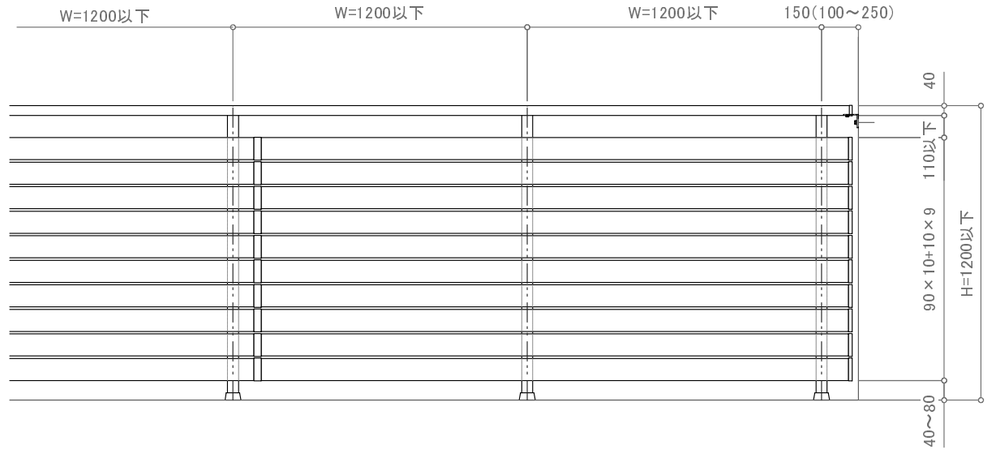

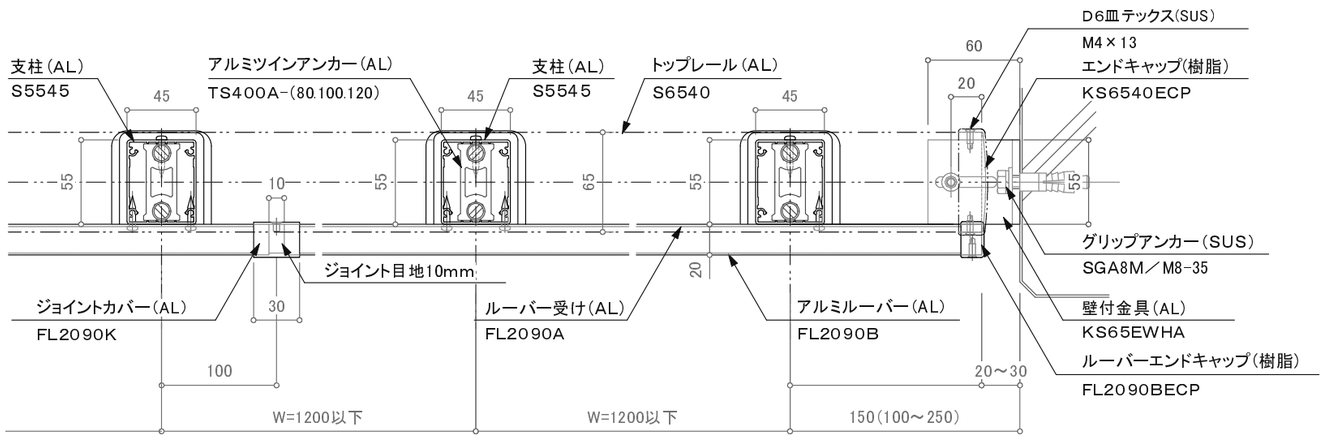

※注意:支柱ピッチは水平荷重強度及び耐風圧強度により異なります。

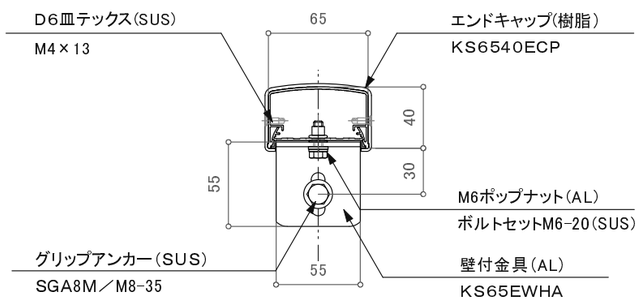

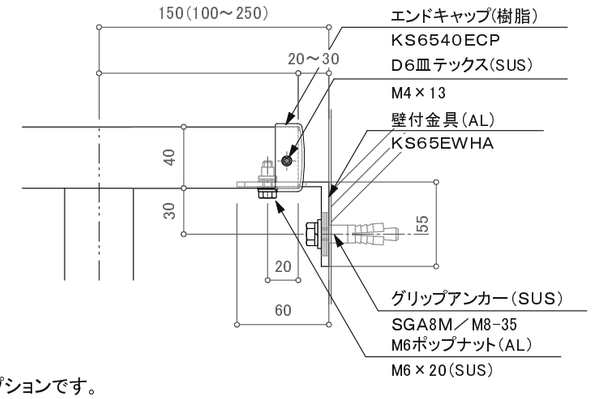

※壁支持ブラケットはオプションです。

訂正

△	設計 殿	受領欄	年 月 日	工事名	株式会社サンレール	営業	設計		作成日	図 番
△						担当	担当	作図	訂正日	
△	施工 殿	受領欄	年 月 日	名 称 S6540フラットブラインドレール ツインアンカー工法					縮 尺	

制定日:2006.12.07　改定日: 2010.6.22