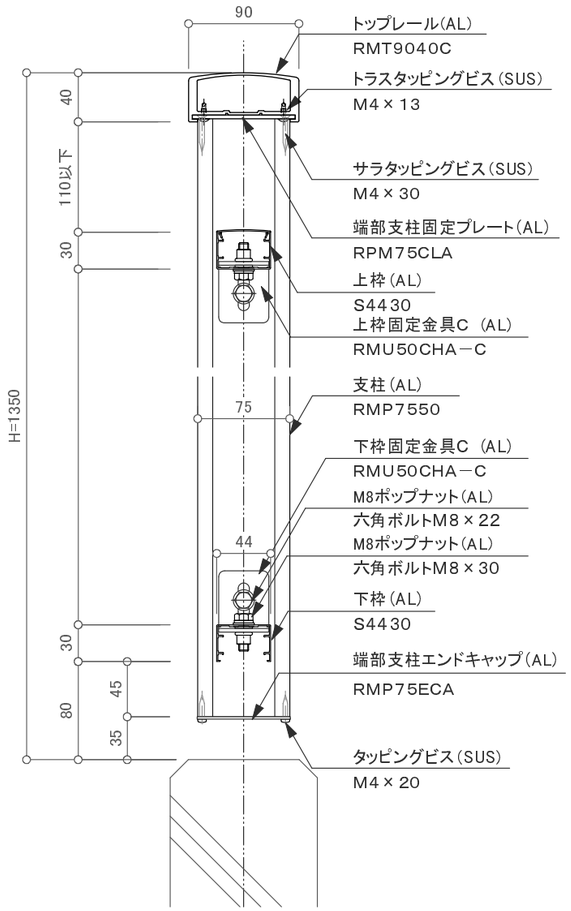


端部支柱部　断面図　S=1/5

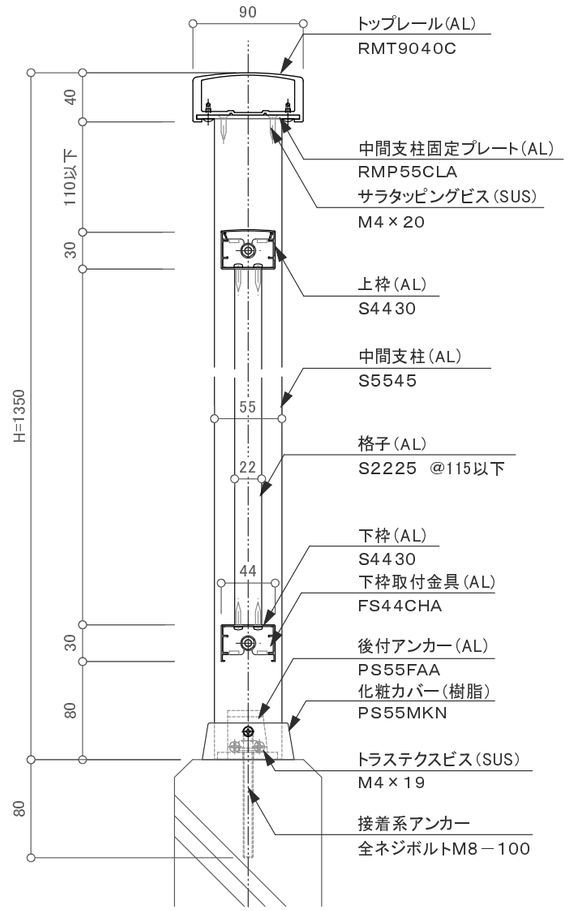


中間支柱部　断面図　S=1/5

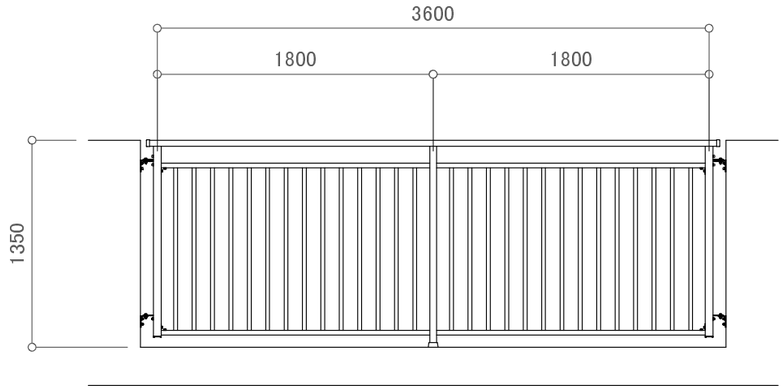


姿図　S=1/40

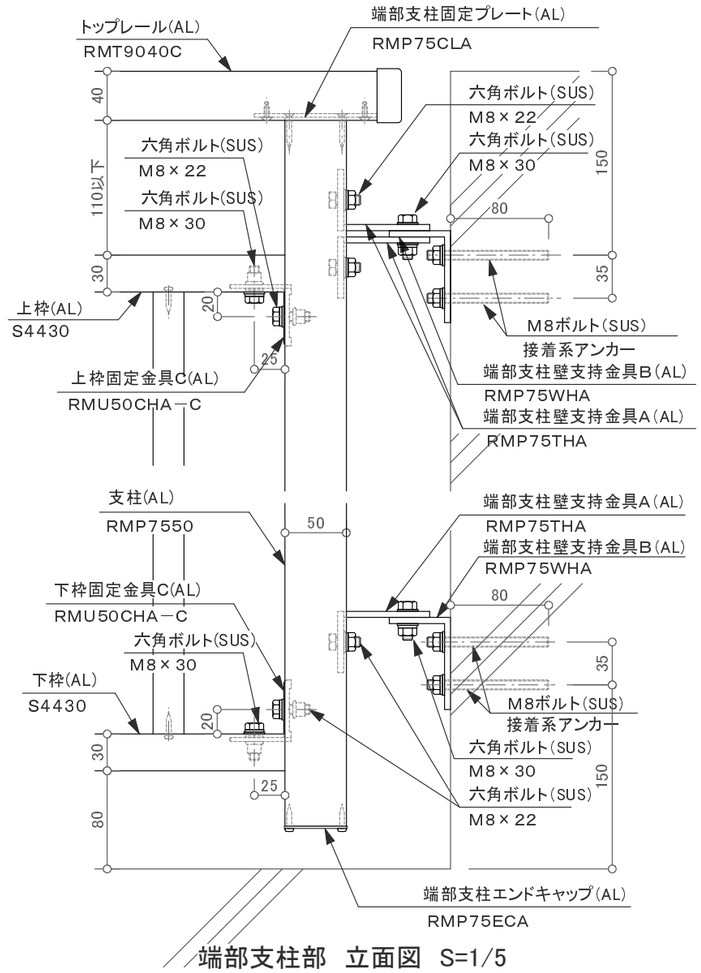


端部支柱部　立面図　S=1/5

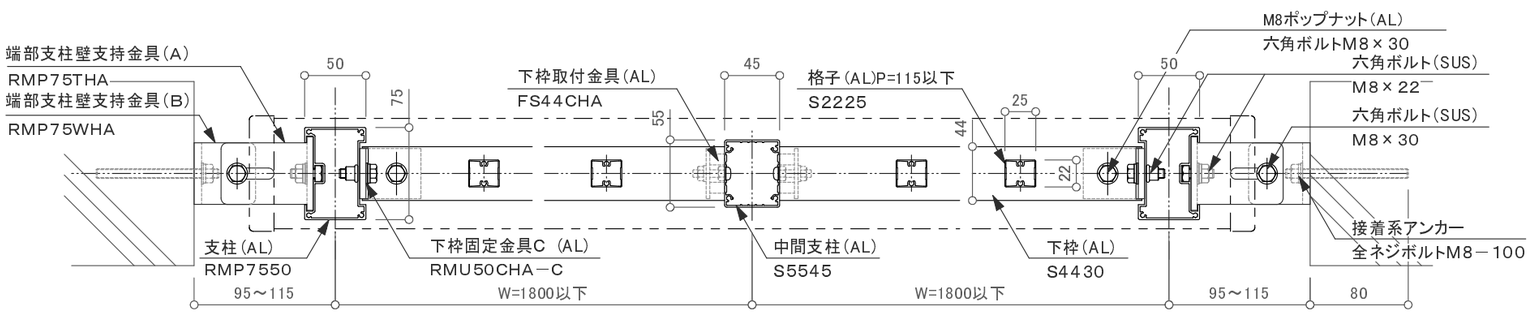


平面図　S=1/5

訂正

| | | | | | | | | | |
|---|---|---|---|---|---|---|---|---|---|
| 設計 殿 | 受領欄 | 年　月　日 | 工事名 | 墜落防止手すり(改修用)<br>廊下用 300型／RBS－2RK1 | 株式会社サンレール | 営業 | 設計 | 作成日 | 図　番 |
| | | | | | | 担当 | 担当　作図 | 訂正日 | |
| 施工 殿 | 受領欄 | 年　月　日 | 名　称 | 壁支持2段立格子<br>(中間支持有り) | | | | 縮　尺 | |

制定日：2006.12.07　　改定日：2010.6.22