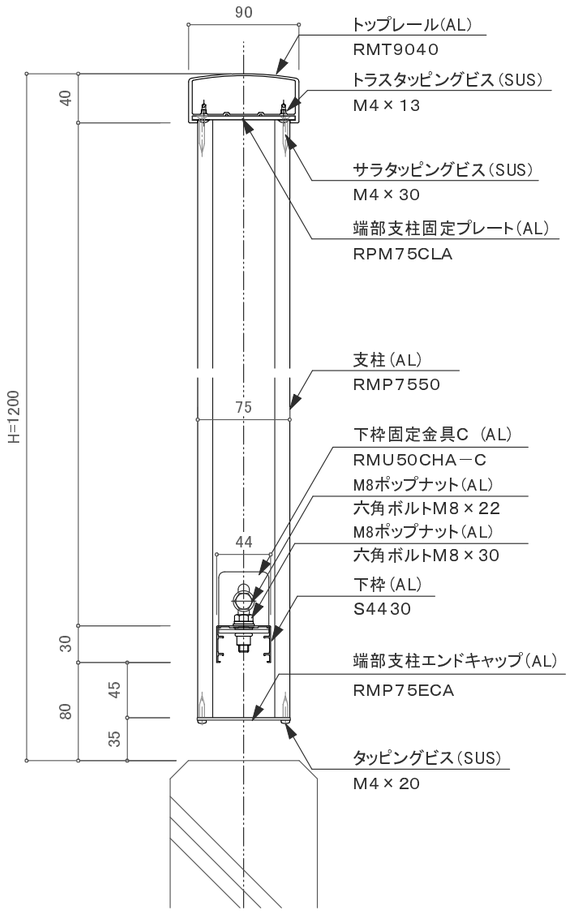

端部支柱部　断面図　S=1/5

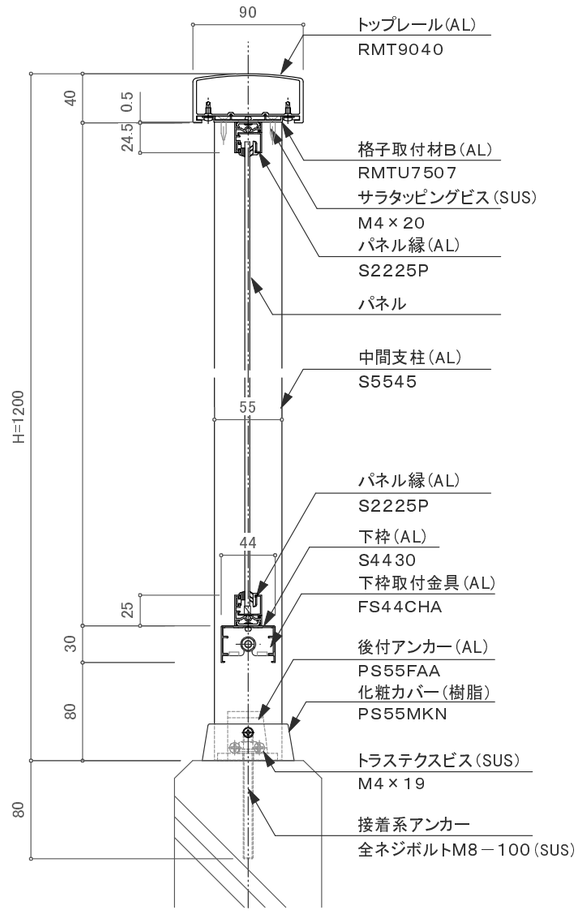

中間支柱部　断面図　S=1/5

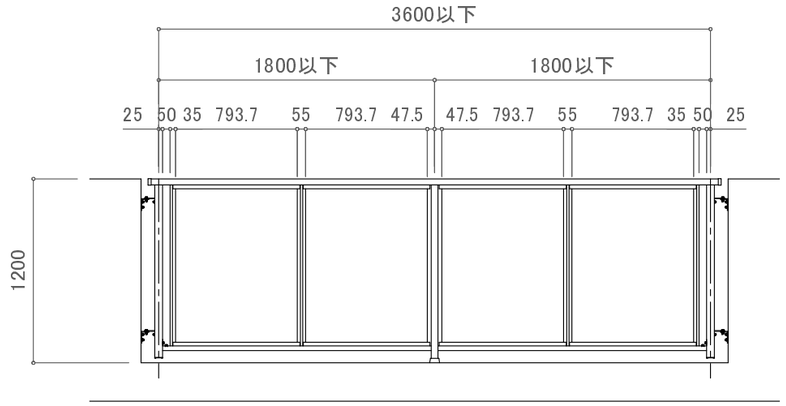

姿図　S=1/40

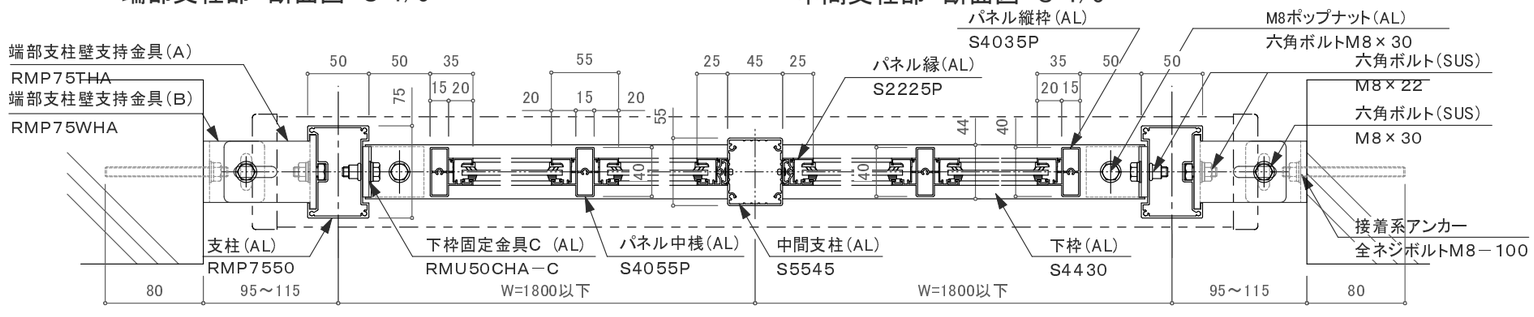

平面図　S=1/5

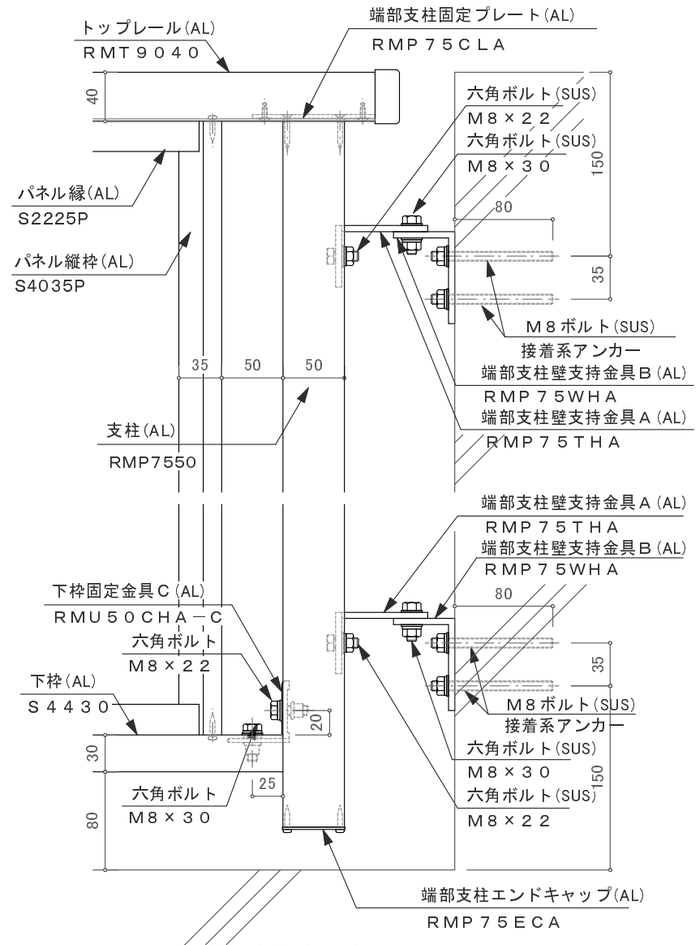

端部支柱部　立面図　S=1/5

訂正

1		設計 殿	年　月　日	工事名	墜落防止手すり(改修用) バルコニー用 150型／RBS－2BK1	株式会社サンレール	照査	営業 担当	設計 担当	作成 年 月 日 作成 訂正 工番
		施工 殿	年　月　日	品名	壁支持1段パネル (W＝3600以下／中間支持有り)					縮尺 図番