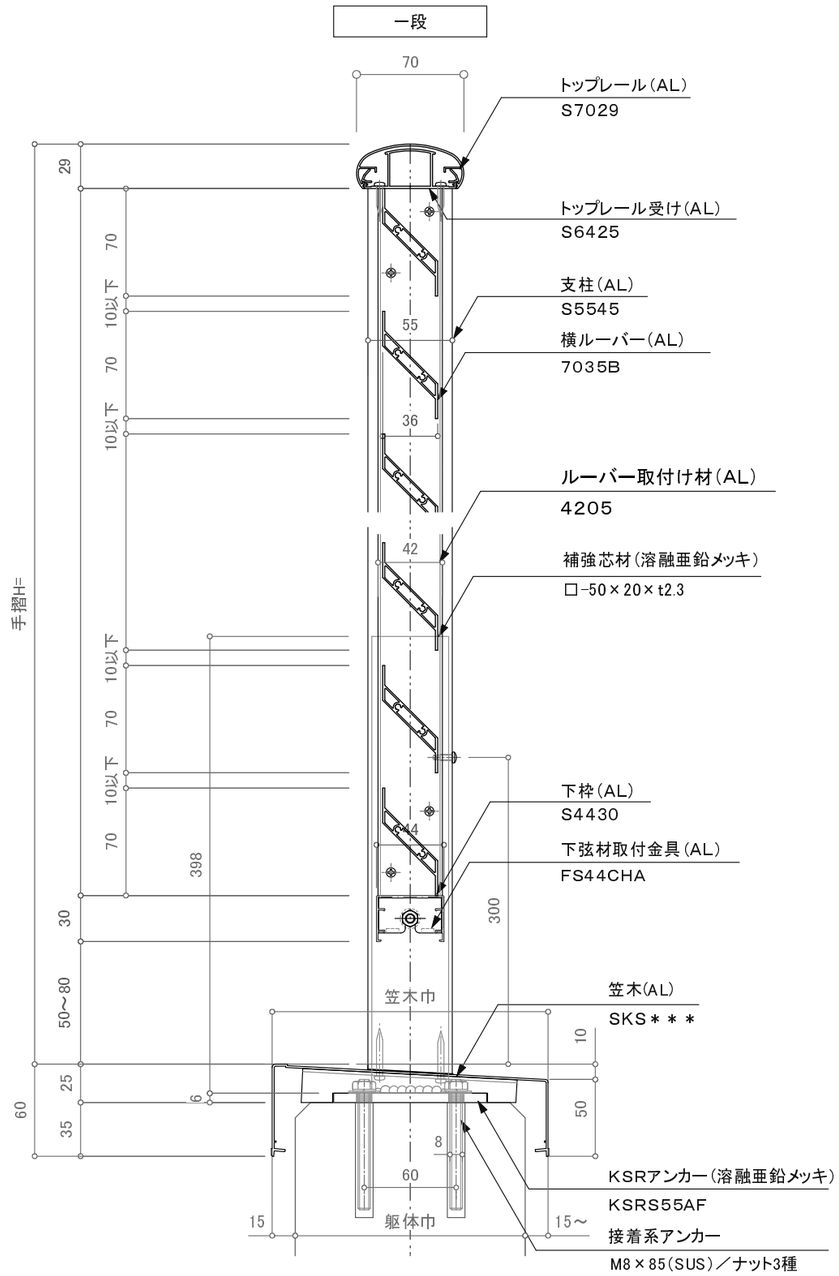

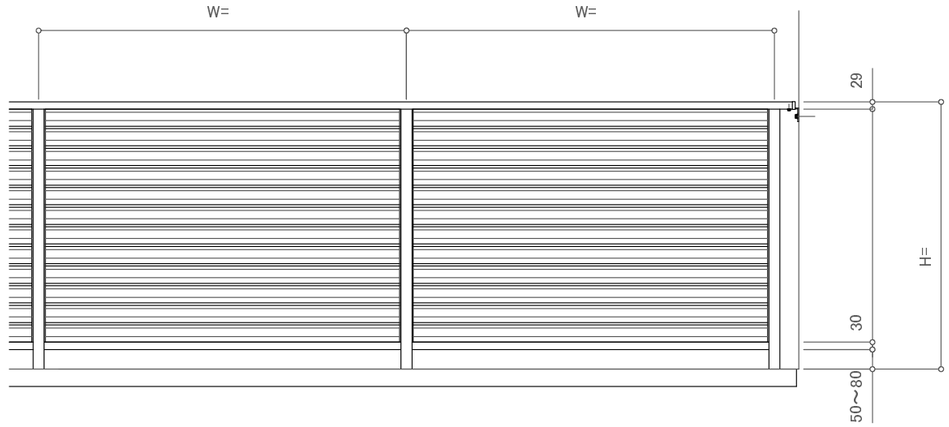

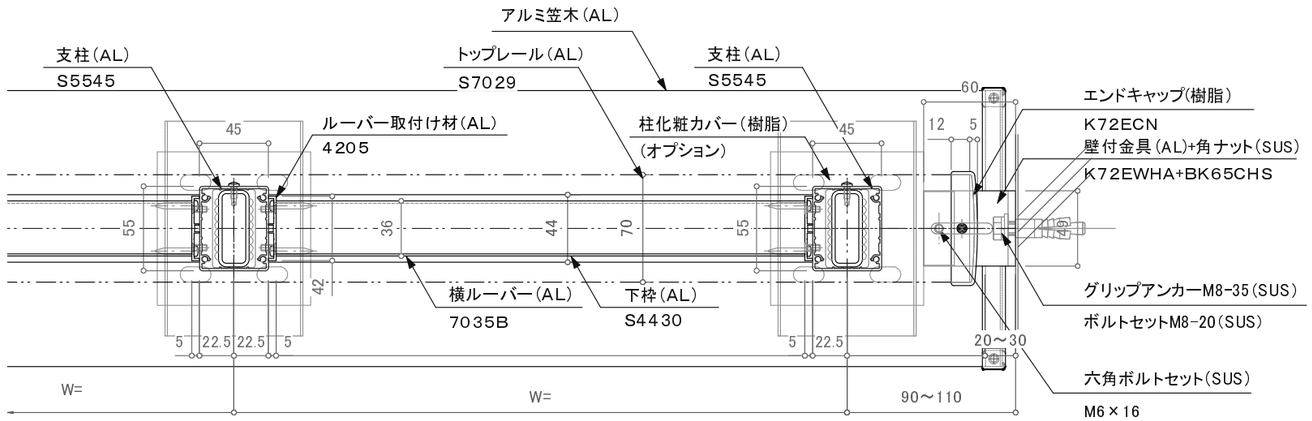

※注意:支柱ピッチは水平荷重強度により異なります。

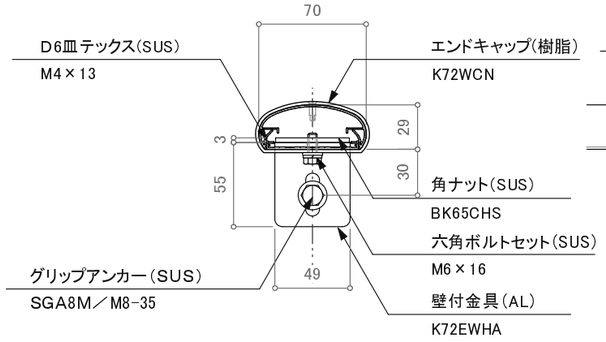

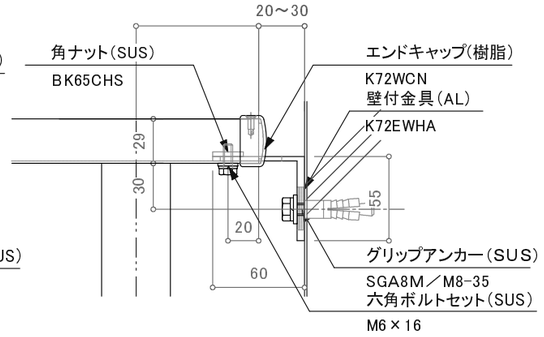

※特記事項:壁支持金物はオプションです。

訂正

△	設計 殿	受領欄	年 月 日	工事名	株式会社サンレール	営業	設計		作成日	図番
△						担当	担当	作図	訂正日	
△	施工 殿	受領欄	年 月 日	名称 S7029一段横ルーバーレール カサレールKSRアンカー工法 断面図					縮尺	

制定日:2006.12.07　改定日:2010.6.22