二段

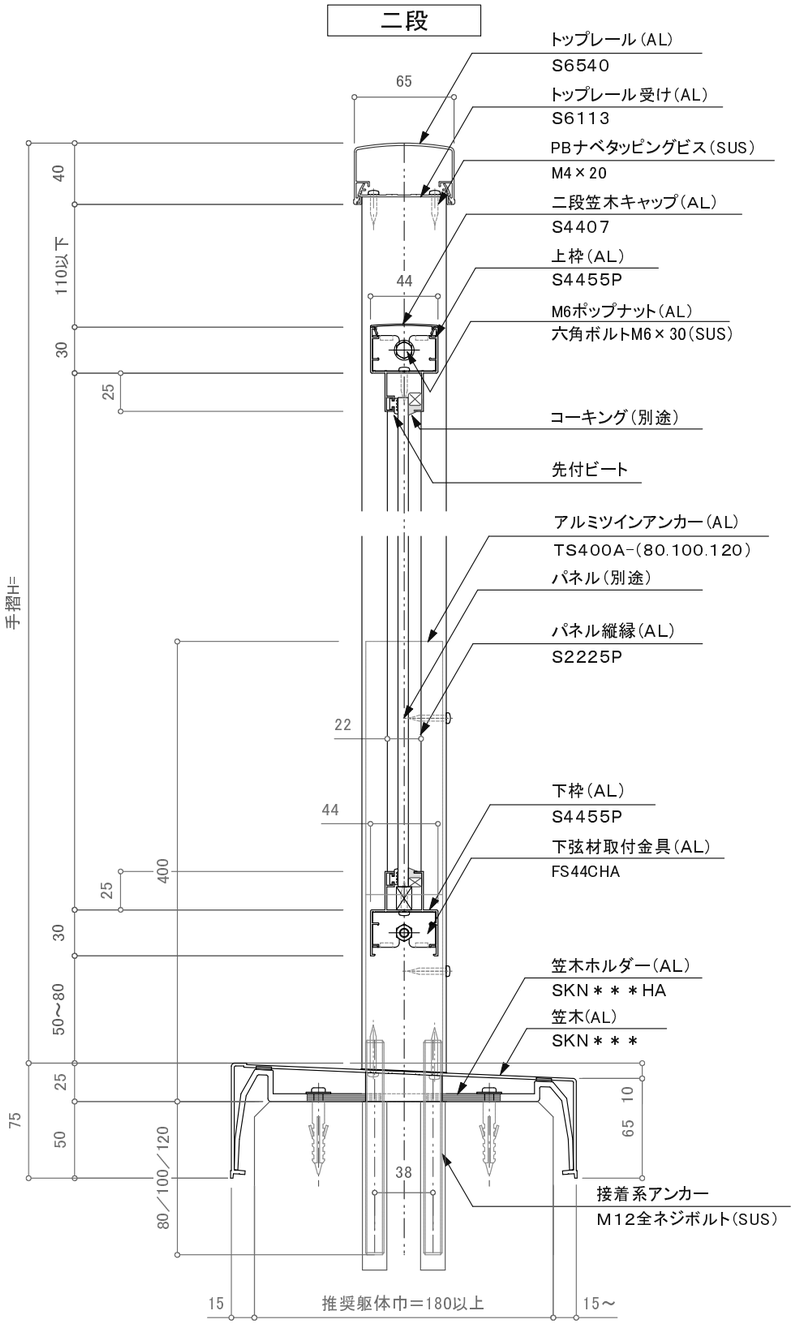

※躯体巾180mm未満の場合80mmアンカーは使用不可。

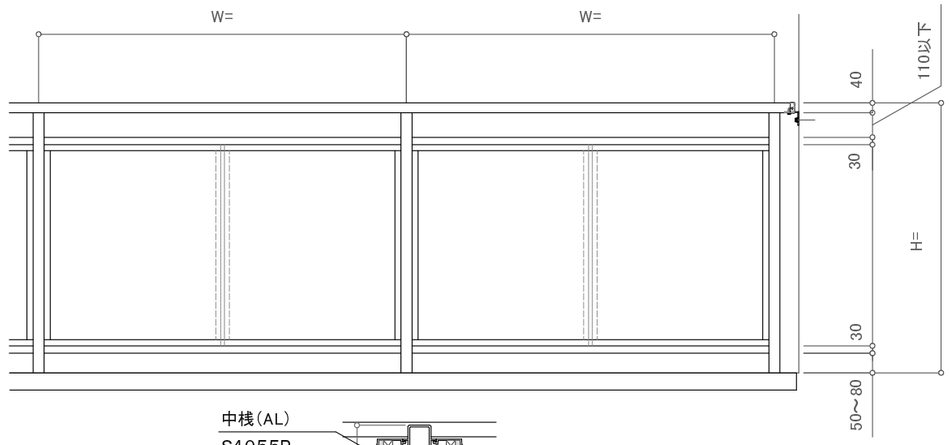

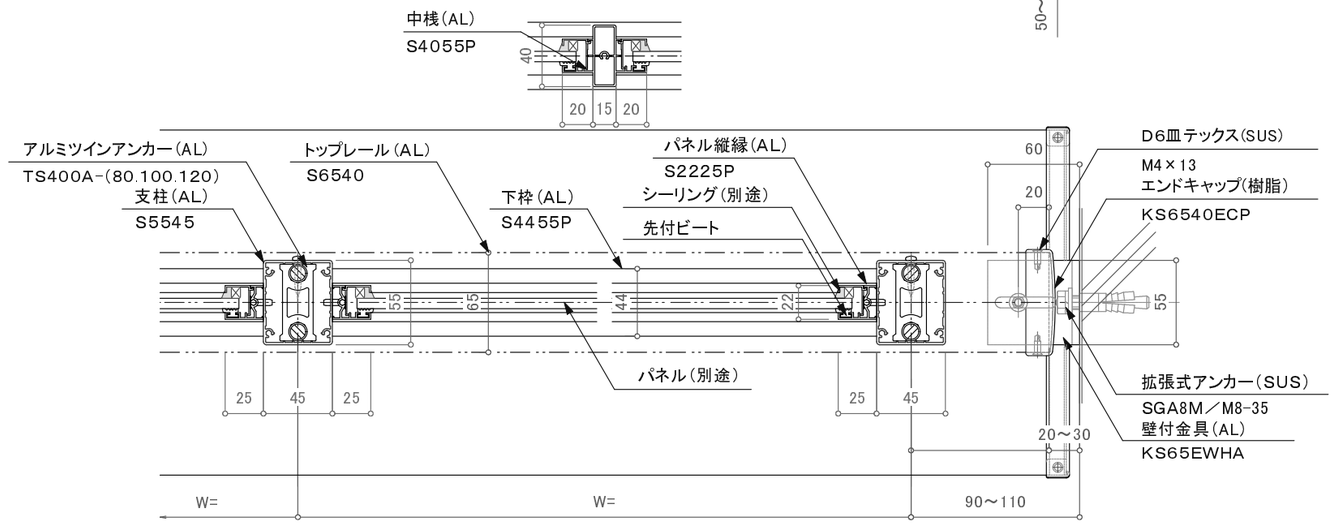

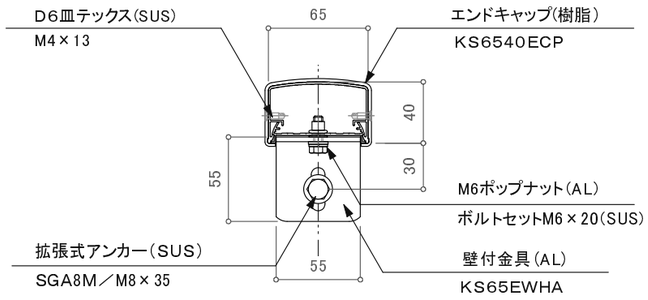

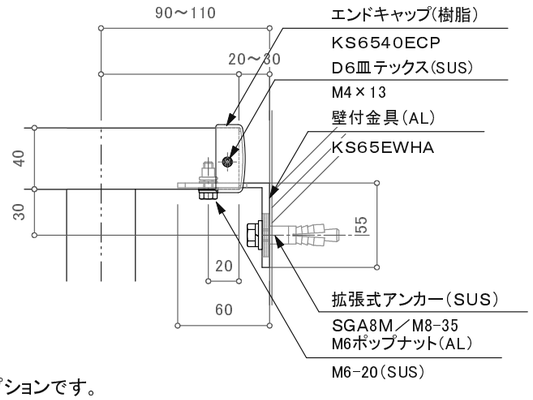

※壁支持ブラケットはオプションです。

訂正

△		設計 殿	受領欄	年 月 日	工事名	株式会社サンレール	営業	設計		作成日	図番
△							担当	担当	作図	訂正日	
△		施工 殿	受領欄	年 月 日	名称 S6540二段パネルデザイン カサレール一体型ツインアンカー工法 断面図					縮尺	

制定日：2006.12.07　改定日：2010.6.22