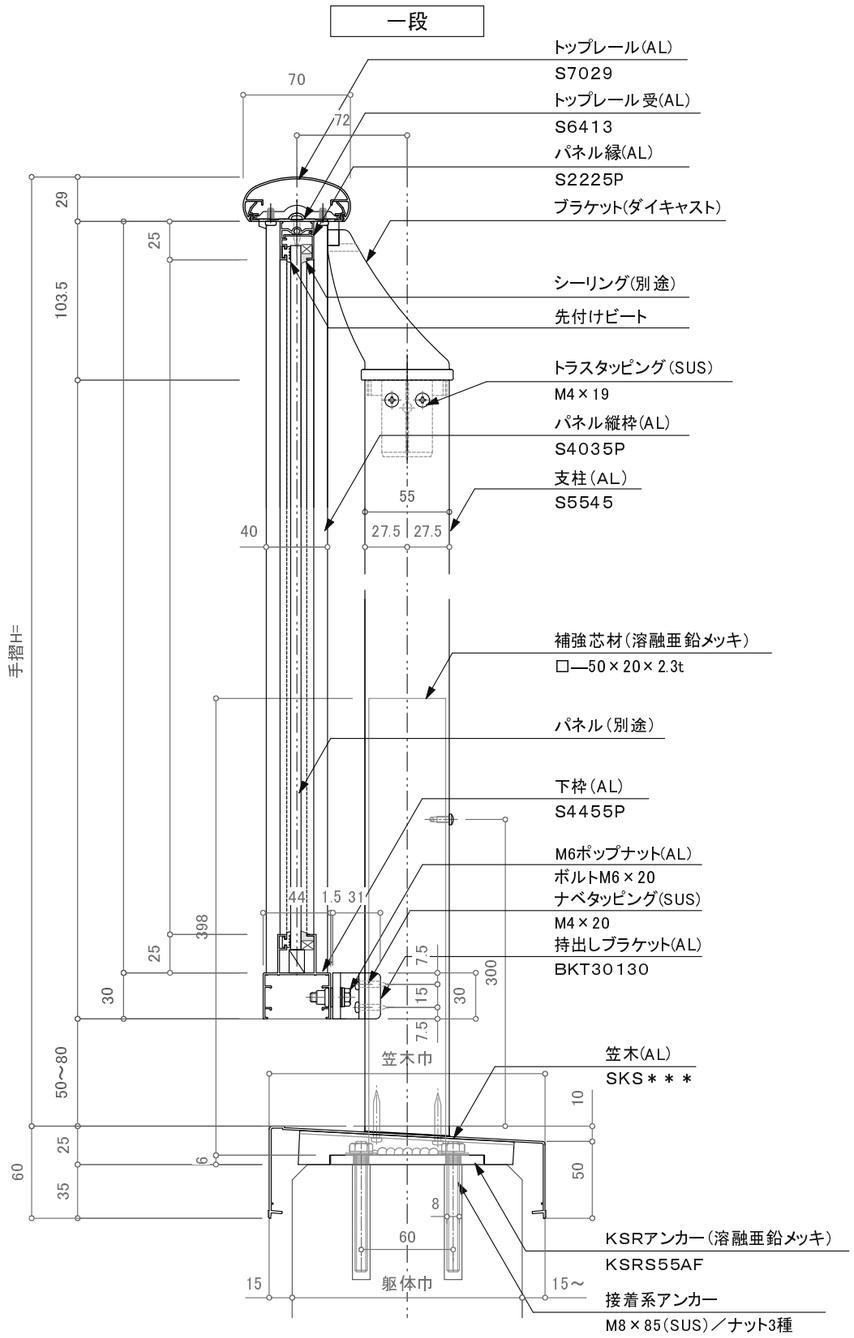

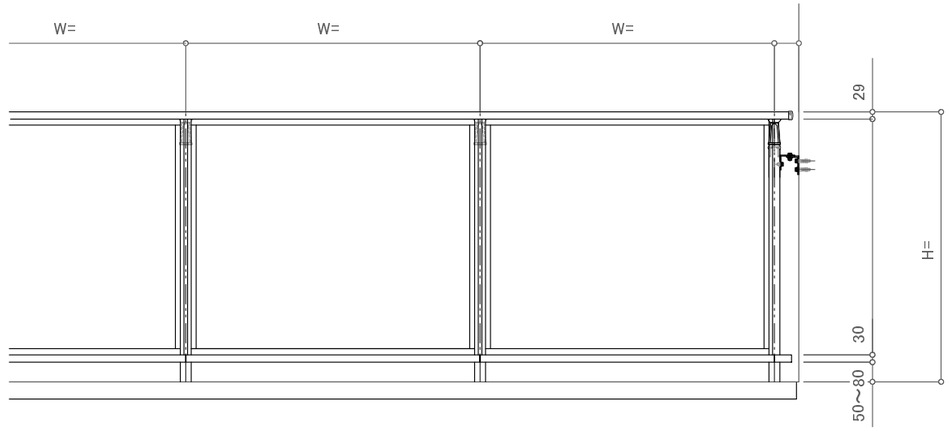

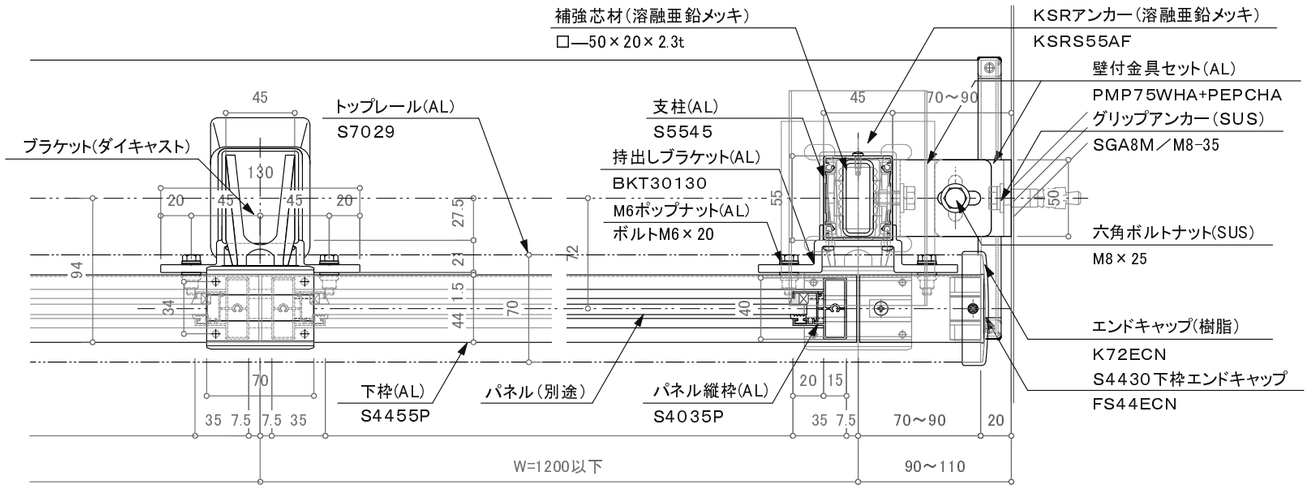

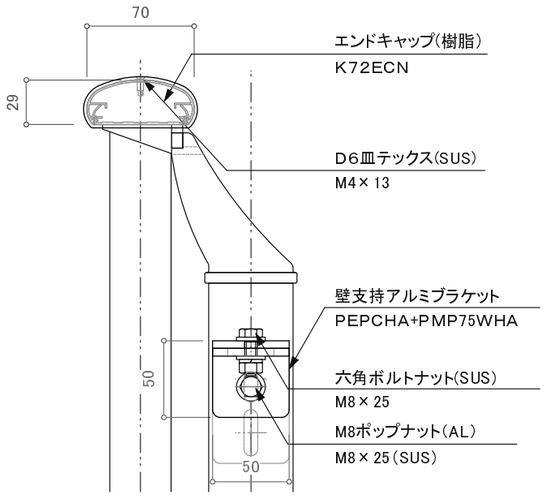

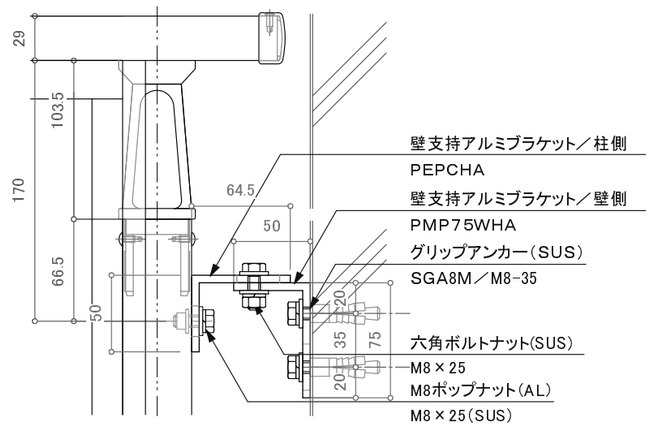

※特記事項:壁支持金物はオプションです。

訂正

設計 殿	受領欄	年 月 日	工事名	株式会社サンレール	営業 担当	設計 担当 作図	作成日	図番
施工 殿	受領欄	年 月 日	名称 S7029アウトトップ一段持出しパネル アルミ笠木付手摺KSRアンカー工法 断面図				訂正日 / 縮尺	

制定日:2006.12.07　改定日:2010.6.22

営-033