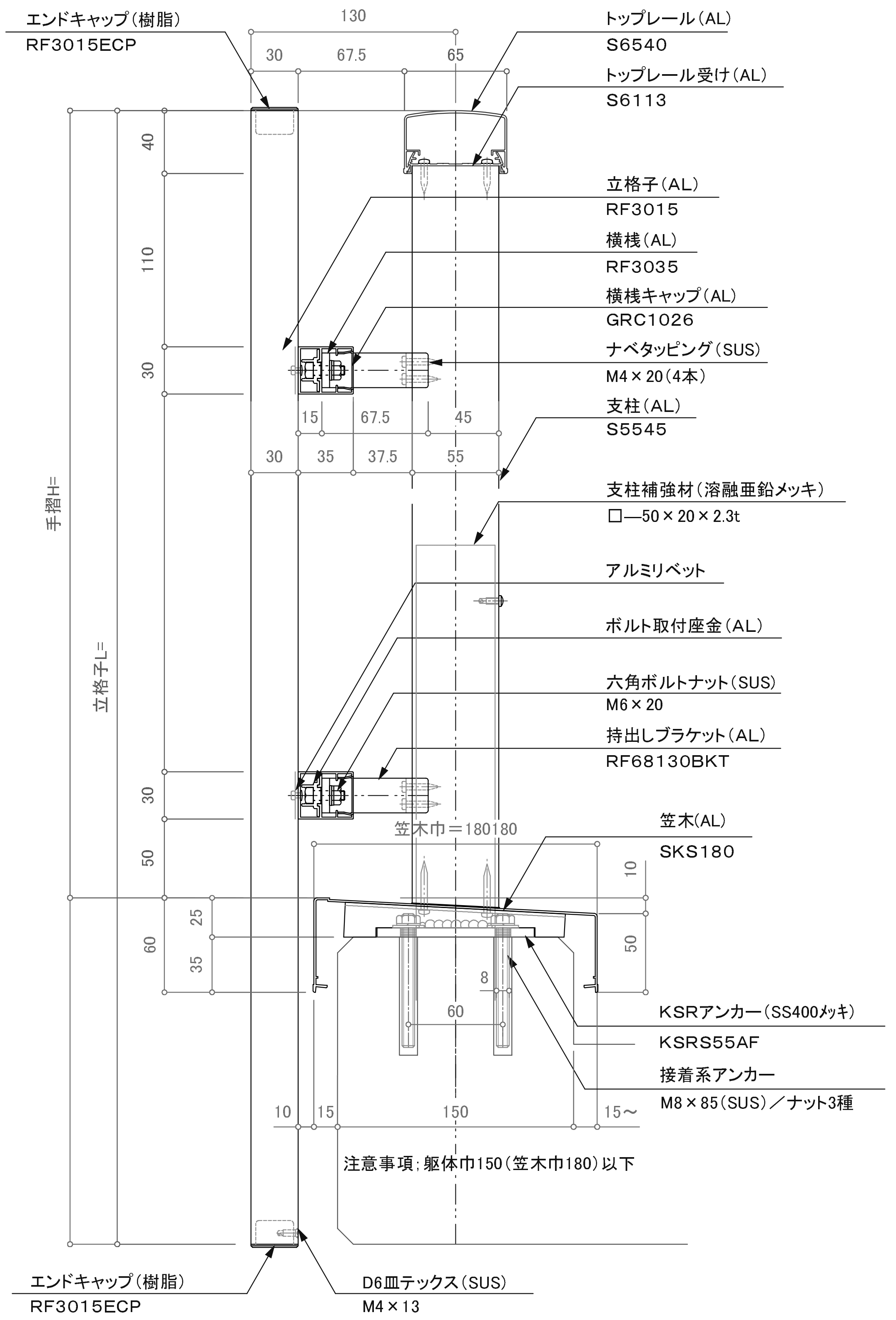

エンドキャップ（樹脂）
RF3015ECP
130
30
67.5
65
トップレール（AL）
S6540
トップレール受け（AL）
S6113
40
110
30
立格子（AL）
RF3015
横桟（AL）
RF3035
横桟キャップ（AL）
GRC1026
ナベタッピング（SUS）
M4×20（4本）
15
67.5
45
支柱（AL）
S5545
30
35
37.5
55
手摺H=
立格子L=
支柱補強材（溶融亜鉛メッキ）
□—50×20×2.3t
アルミリベット
ボルト取付座金（AL）
六角ボルトナット（SUS）
M6×20
持出しブラケット（AL）
RF68130BKT
30
50
笠木巾＝180180
笠木（AL）
SKS180
10
25
60
35
50
8
60
KSRアンカー（SS400ﾒｯｷ）
KSRS55AF
接着系アンカー
M8×85（SUS）／ナット3種
10
15
150
15～
注意事項：躯体巾150（笠木巾180）以下
エンドキャップ（樹脂）
RF3015ECP
D6皿テックス（SUS）
M4×13

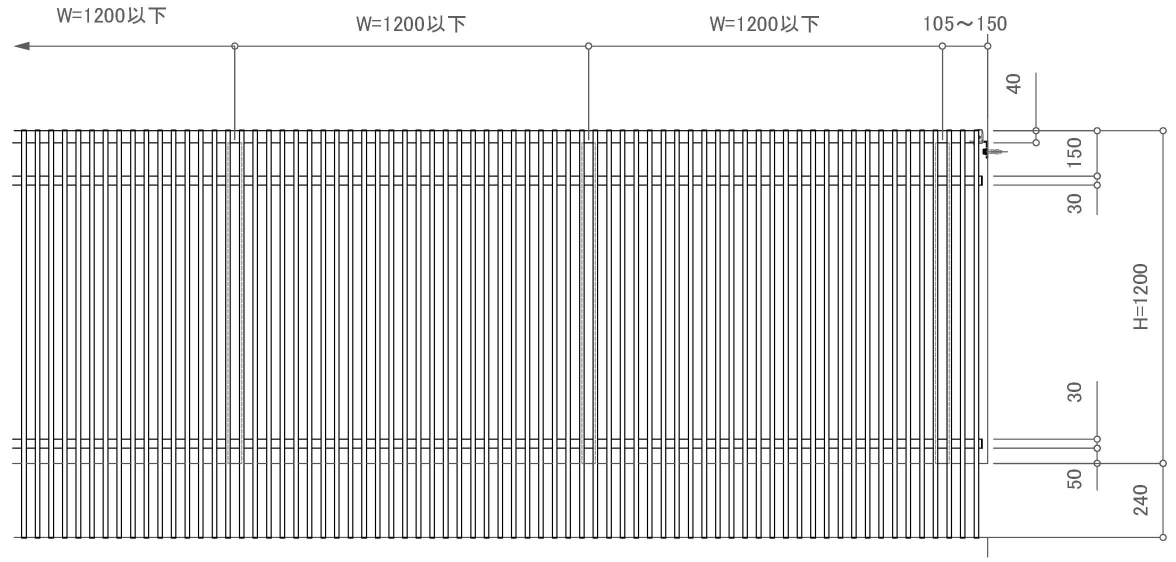

W=1200以下
W=1200以下
W=1200以下
105～150
40
150
30
H=1200
30
50
240

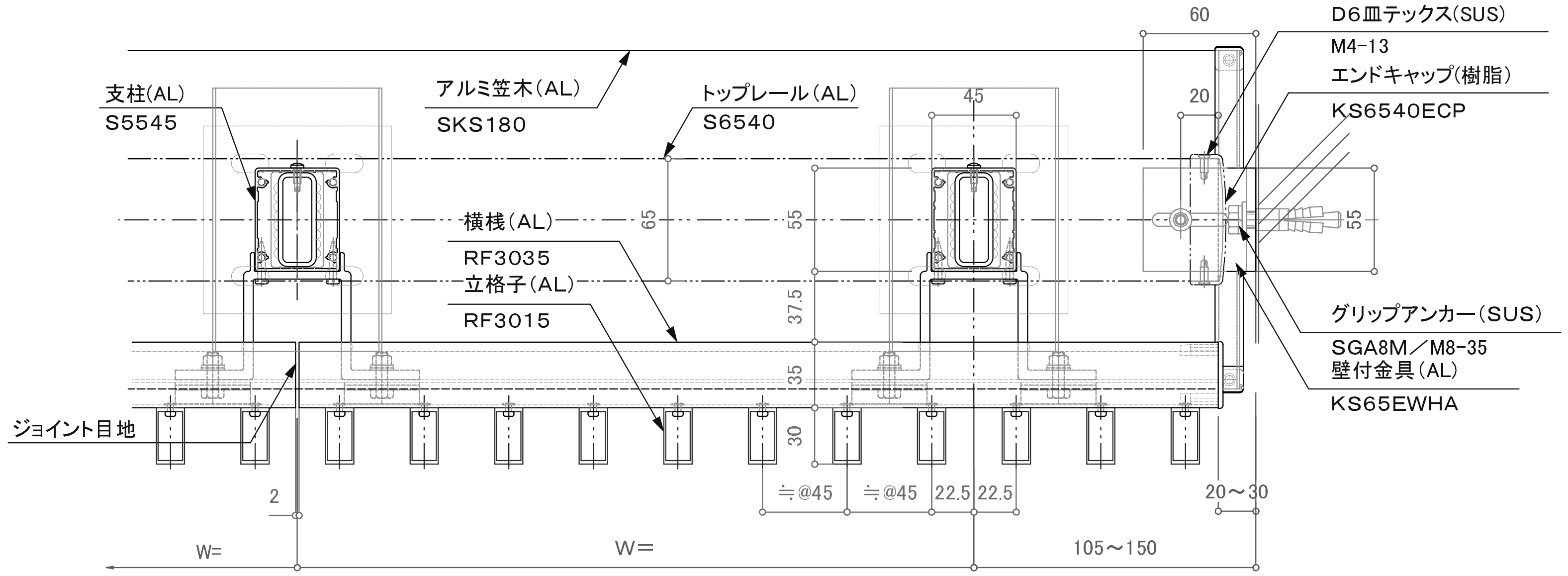

60
D6皿テックス（SUS）
M4-13
エンドキャップ（樹脂）
KS6540ECP
支柱（AL）
S5545
アルミ笠木（AL）
SKS180
トップレール（AL）
S6540
45
20
65
55
55
横桟（AL）
RF3035
立格子（AL）
RF3015
37.5
35
30
グリップアンカー（SUS）
SGA8M／M8-35
壁付金具（AL）
KS65EWHA
ジョイント目地
2
≒@45
≒@45
22.5
22.5
20～30
W=
W=
105～150

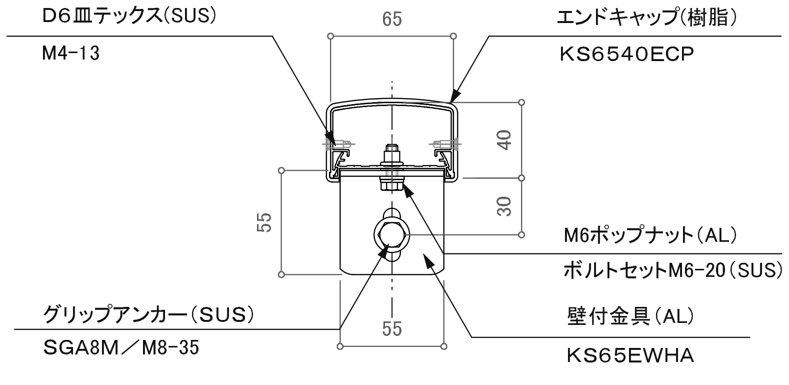

D6皿テックス（SUS）
M4-13
65
エンドキャップ（樹脂）
KS6540ECP
40
30
55
M6ポップナット（AL）
ボルトセットM6-20（SUS）
グリップアンカー（SUS）
SGA8M／M8-35
55
壁付金具（AL）
KS65EWHA

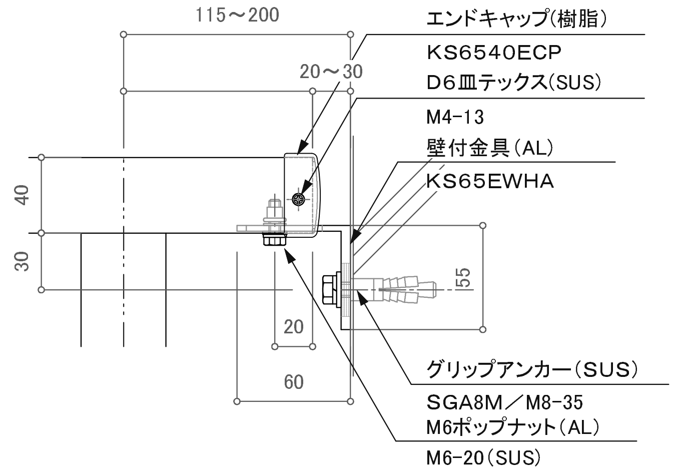

115～200
エンドキャップ（樹脂）
KS6540ECP
20～30
D6皿テックス（SUS）
M4-13
壁付金具（AL）
KS65EWHA
40
30
55
20
60
グリップアンカー（SUS）
SGA8M／M8-35
M6ポップナット（AL）
M6-20（SUS）

訂正

△ △ △	設計 殿	受領欄	年 月 日	工事名	**株式会社サンレール**	営業 担当	設計 担当
△ △ △	施工 殿	受領欄	年 月 日	名 称 S6540持出し面格子デザイン アルミ笠木付手摺／KSRアンカー工法		作図	

受注番号
工作番号
作成日
訂正日
縮 尺
図番

提出
訂正図
承諾図

帳票No営-033 制定日：2006.12.25 改訂日：