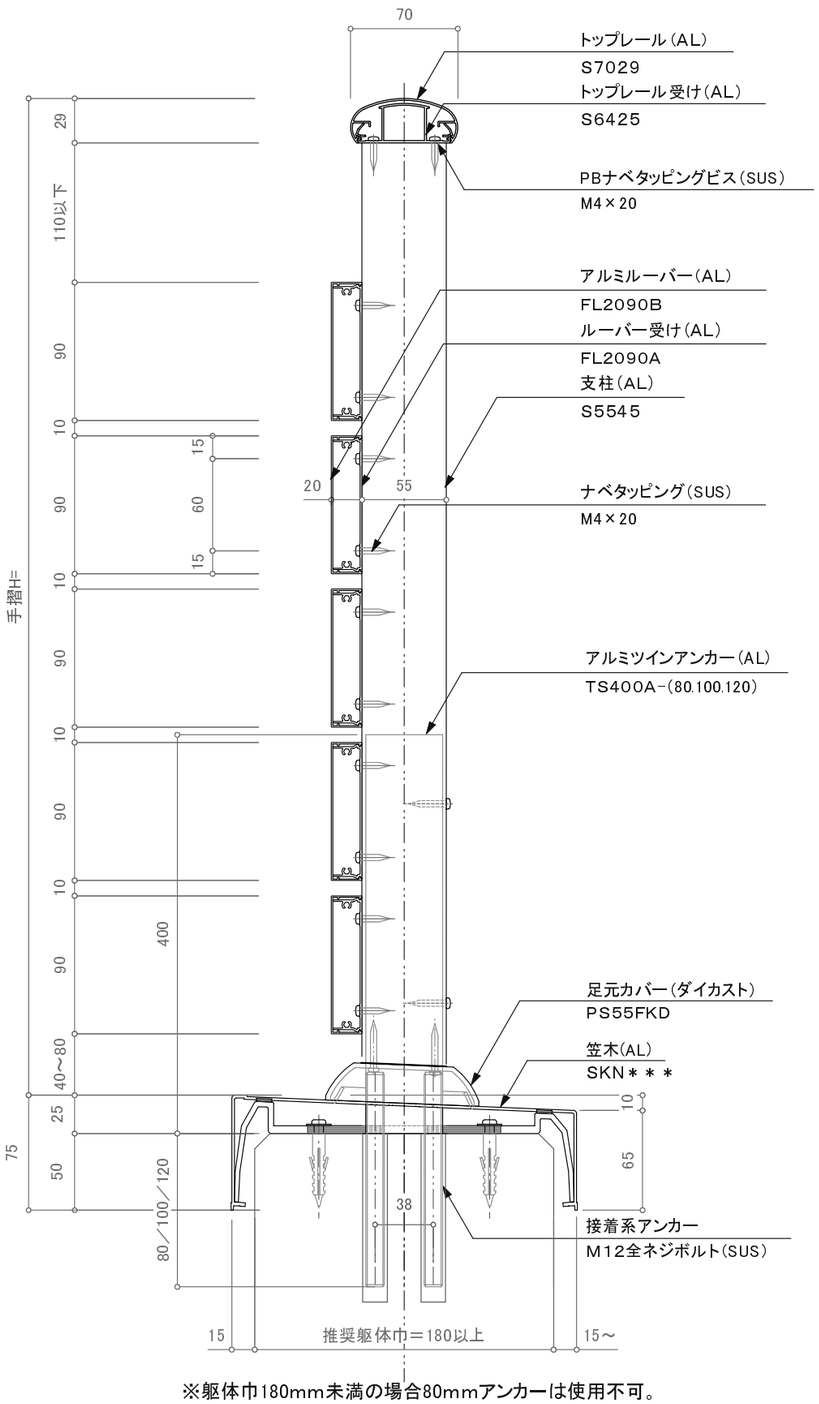

※躯体巾180mm未満の場合80mmアンカーは使用不可。

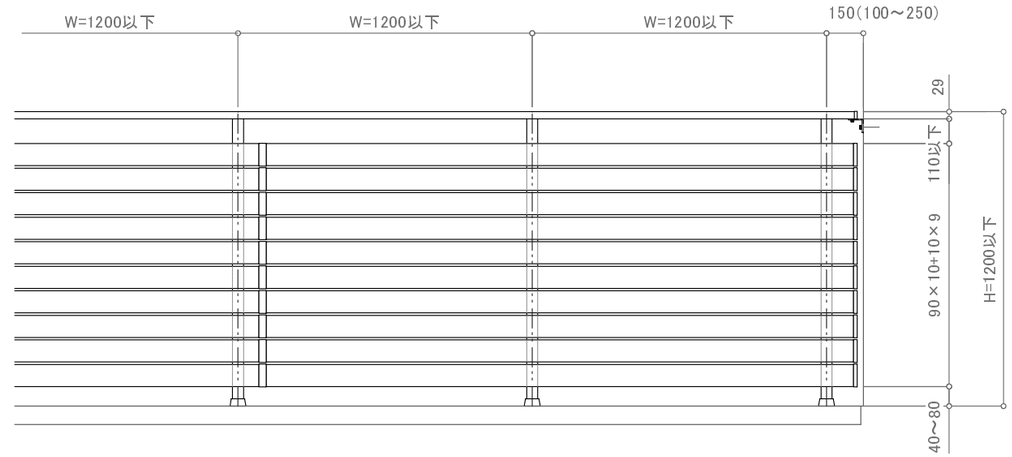

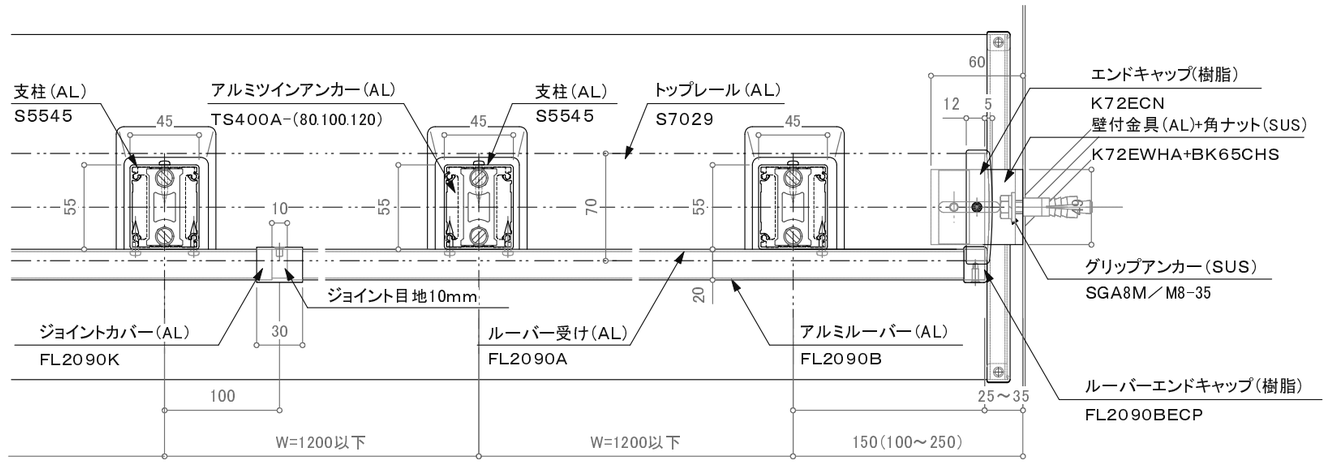

※注意：支柱ピッチは水平荷重強度及び耐風圧強度により異なります。

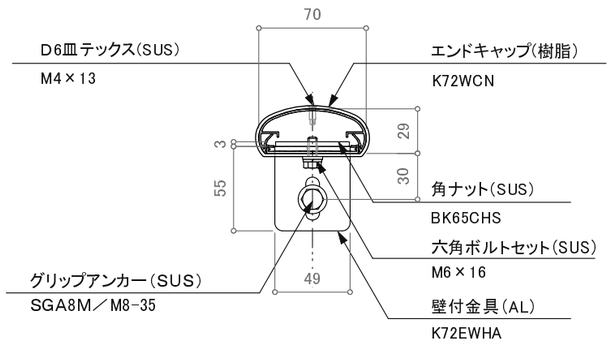

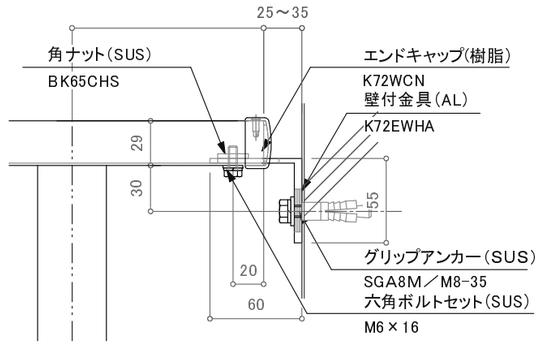

※壁支持ブラケットはオプションです。

訂正

△		設計 殿	受領欄	年 月 日	工事名	株式会社サンレール	営業 担当	設計 担当	作図	作成日	図番
△										訂正日	
△		施工 殿	受領欄	年 月 日	名称 S7029フラットブラインドレール ノックダウンカサレールアンカー工法 断面図					縮尺	

制定日：2006.12.07　改定日：2010.6.22