一段

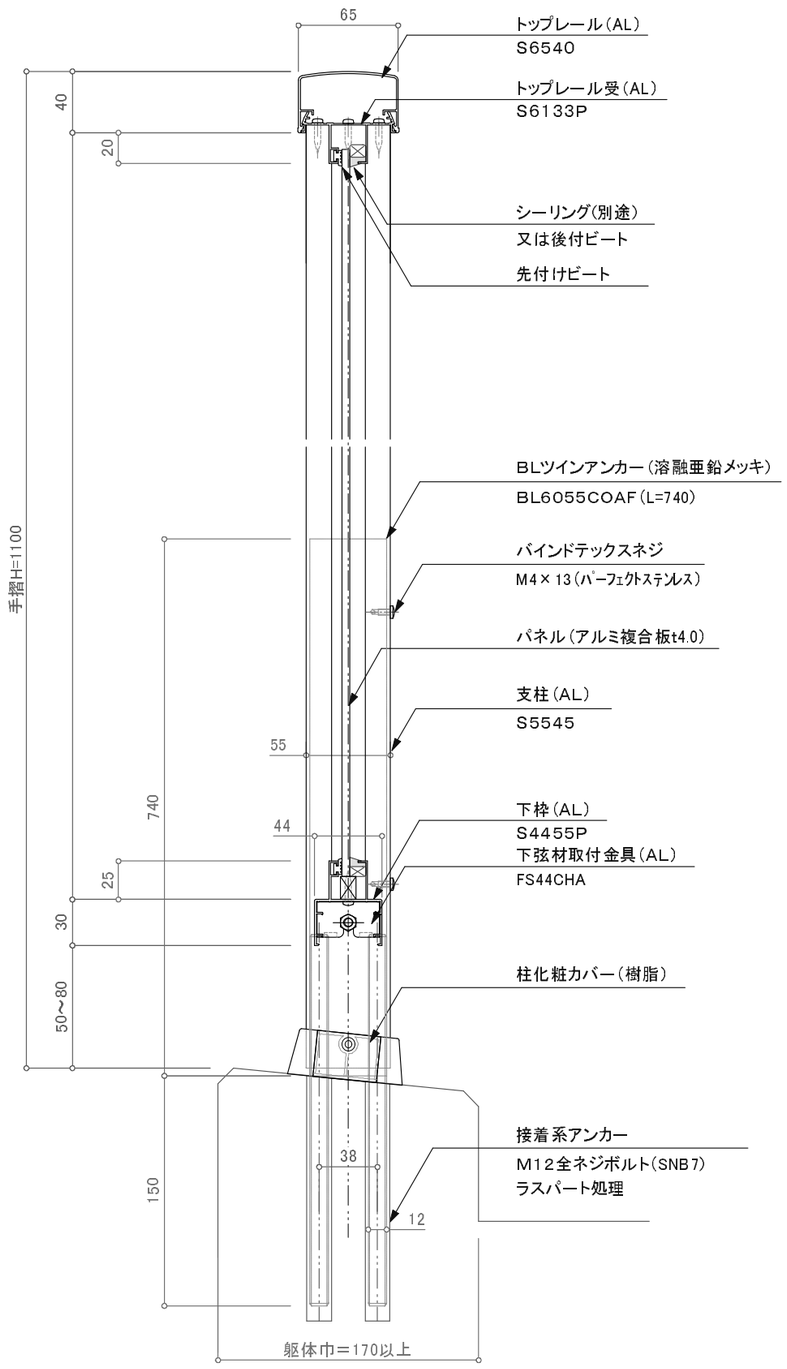

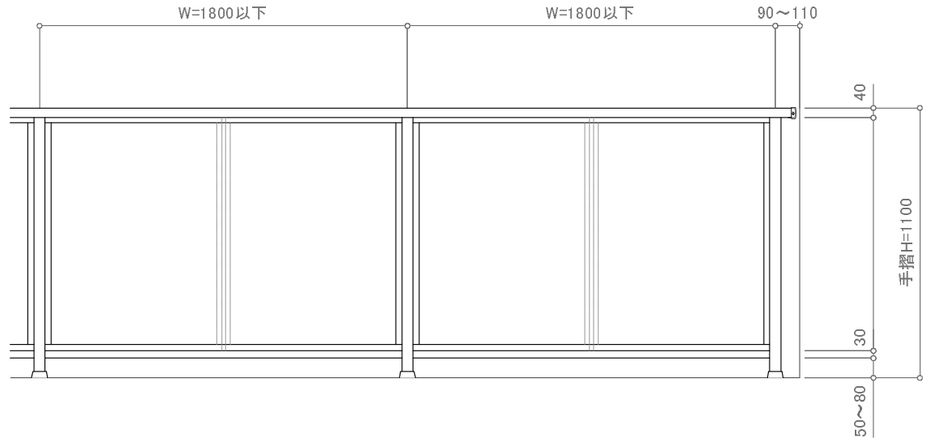

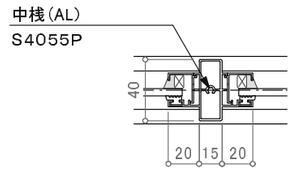

※特記事項;縦中桟はW=1500以上時必要。

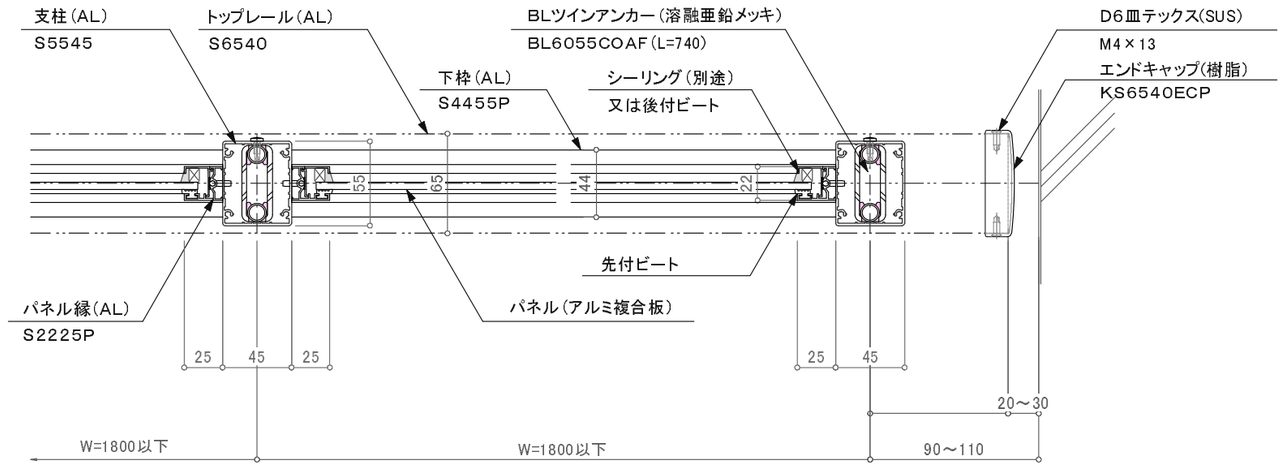

バルコニー用150型／KBS－2BW2

訂正

△	設計 殿	受領欄	年 月 日	工事名	株式会社サンレール	営業	設計	作成日	図番
△						担当	担当 作図	訂正日	
△	施工 殿	受領欄	年 月 日	名称 BLアルミ手摺／KBS－2BW2 S6540一段パネル／ツインアンカー工法				縮尺 (A3) 1/4 1/25	

制定日:2006.12.07　改定日: 2010.6.22