二段

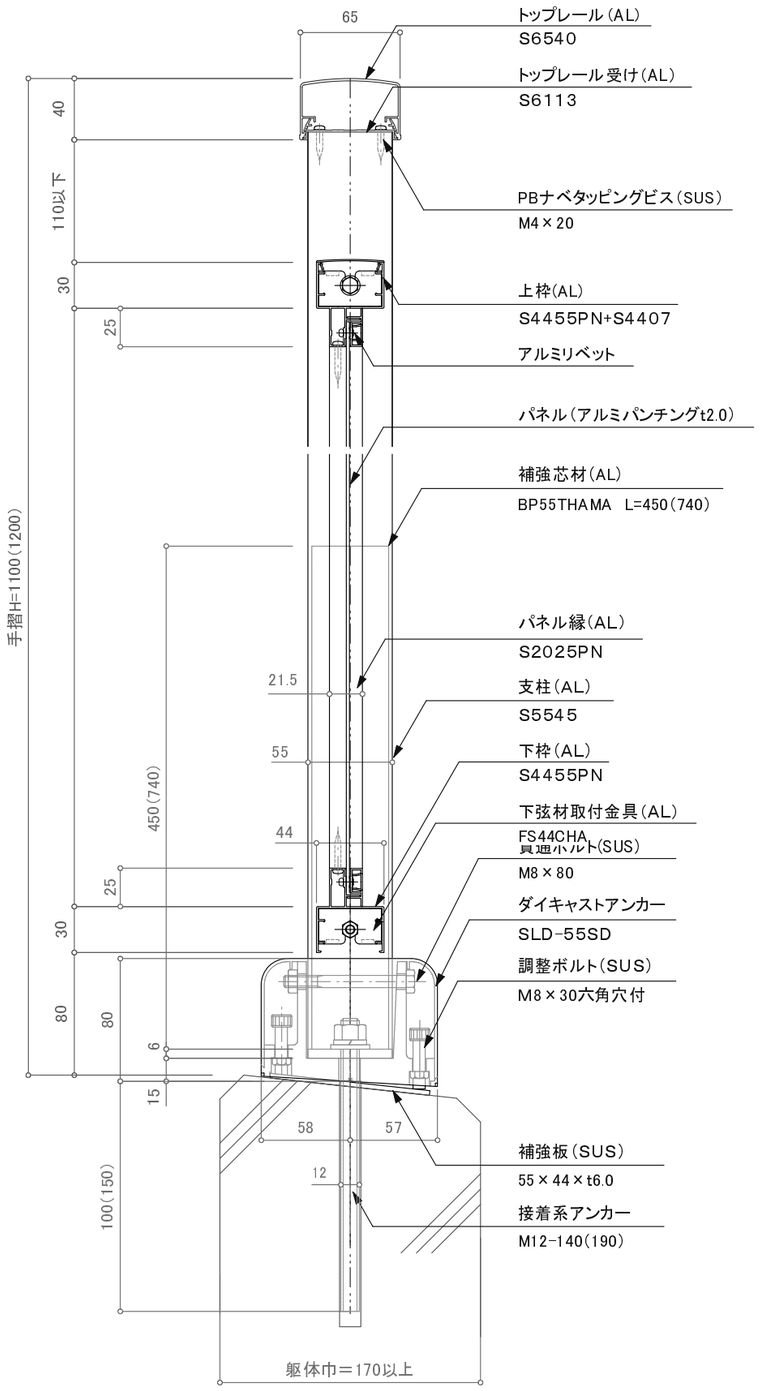

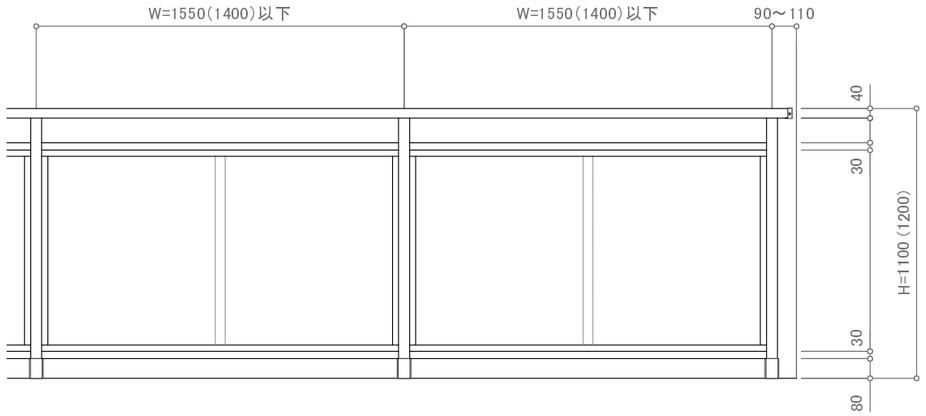

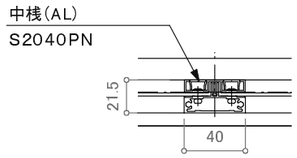

※特記事項;縦中桟はW=1500以上時必要。

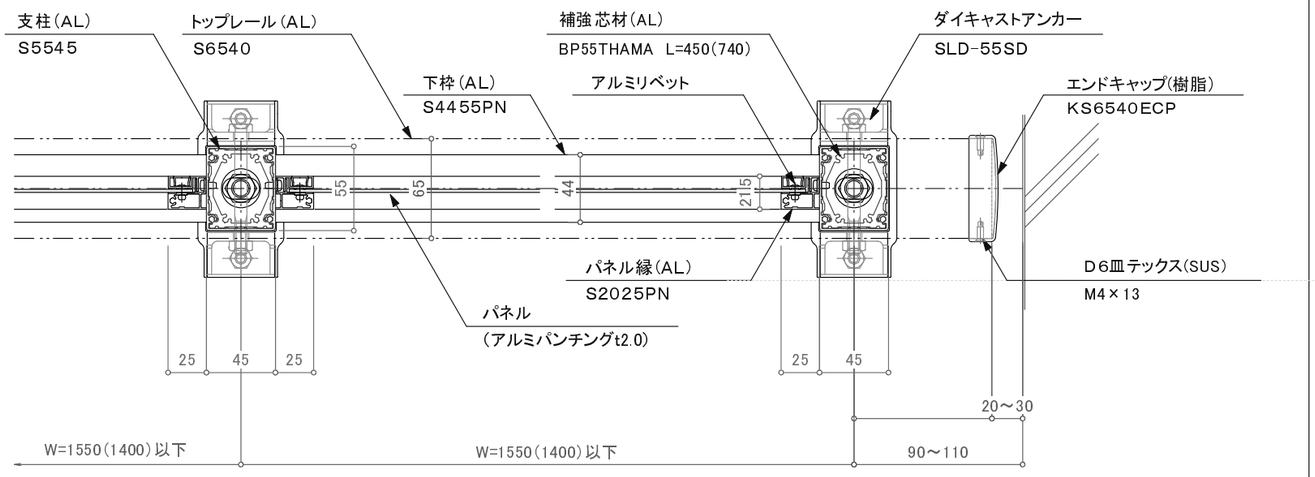

バルコニー用150型／KBS－2BDS(KBS－2BDSA)

特記事項;( )内寸法はKBS-2BDSAの場合を示す。

訂正

△		設計 殿	受領欄	年 月 日	工事名	株式会社サンレール	営業 担当	設計 担当	作図	作成日	図番
△										訂正日	
△		施工 殿	受領欄	年 月 日	名称 アルミ手摺／KBS－2BDS(KBS－2BDSA) S6540二段パンチング／ダキャストアンカー工法					縮尺	

制定日:2006.12.07　改定日: 2010.6.22