一段

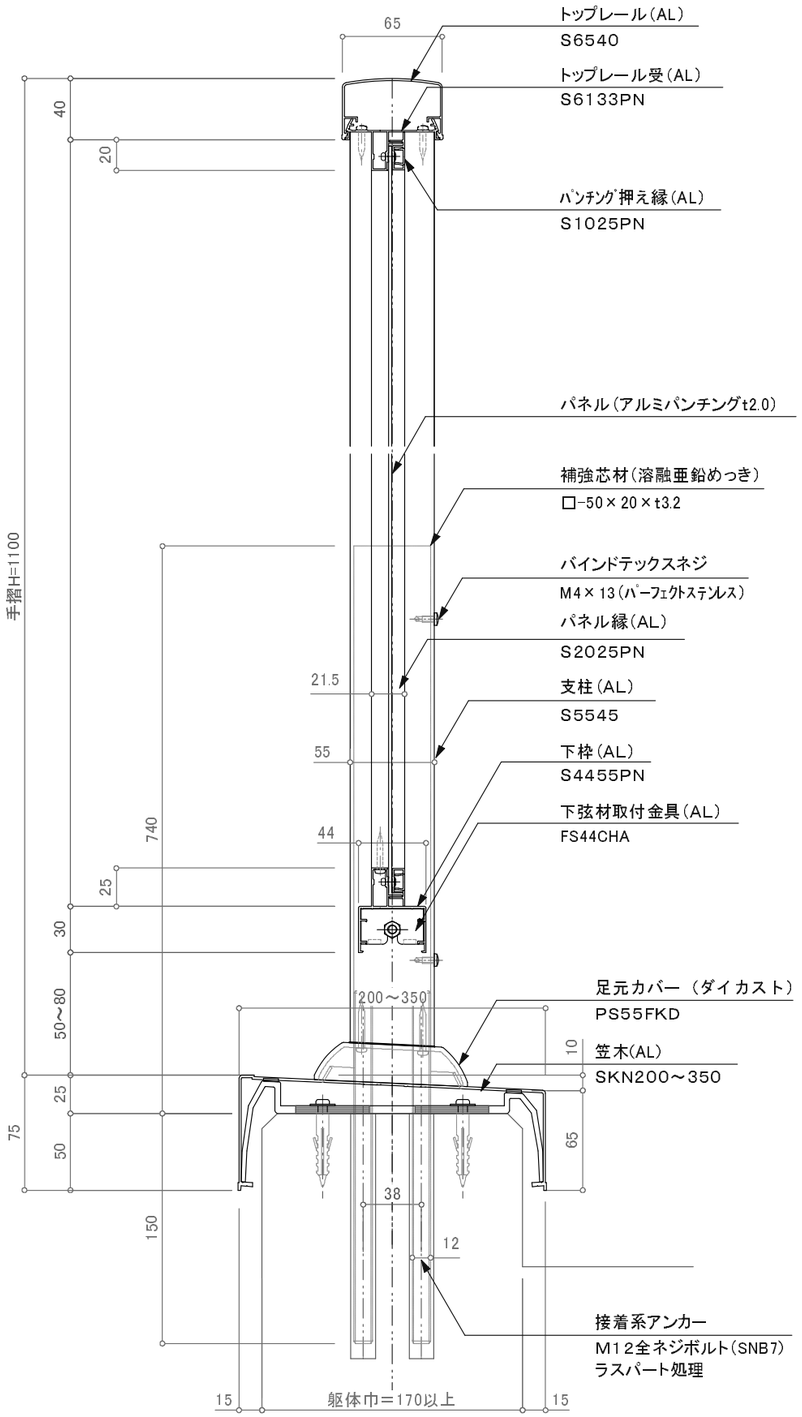

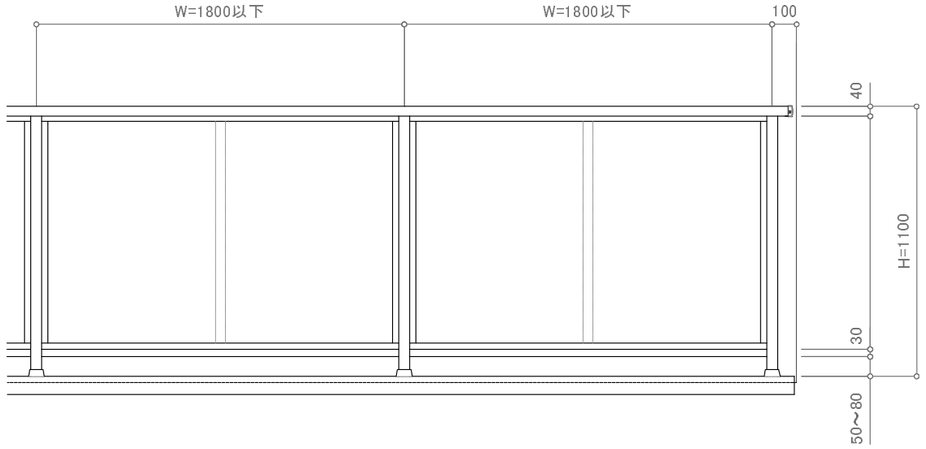

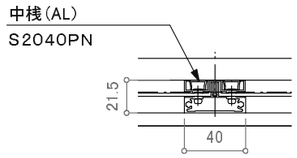

※特記事項:縦中桟はW=1500以上時必要。

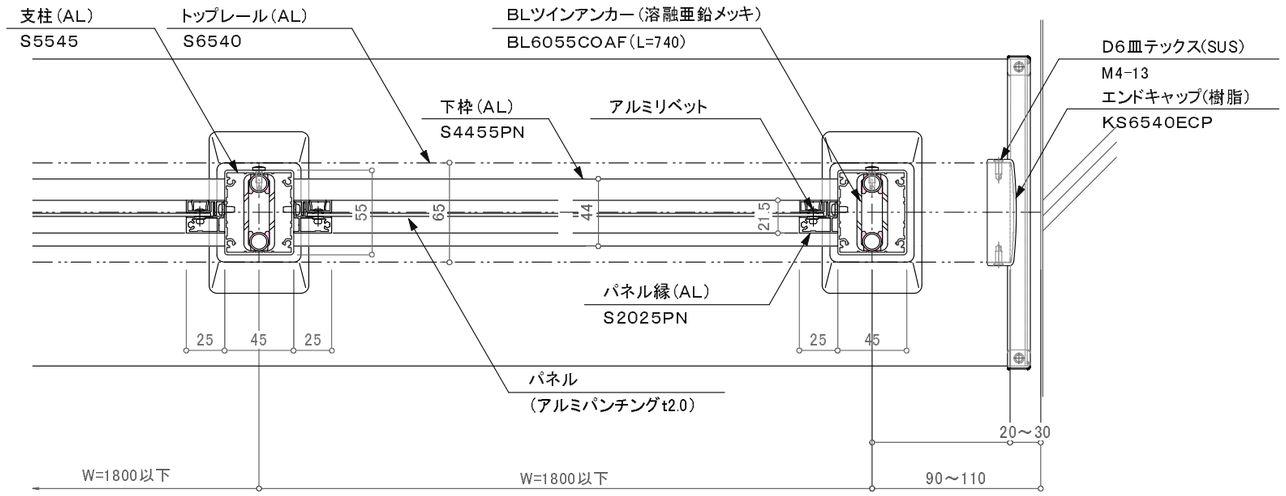

バルコニー用150型／KBK－2BW(ノックダウン型)

訂正

設計 殿	受領欄	年 月 日	工事名	株式会社サンレール	営業 担当 / 設計 担当 / 作図 / 作成日 / 訂正日 / 縮尺 (A3) 1/4 1/25 / 図番
施工 殿	受領欄	年 月 日	名称 アルミ笠木付手摺／KBK－2BW S6540一段パンチング／カサレールツインアンカー工法		

制定日:2006.12.07　改定日: 2010.6.22