一般RC用

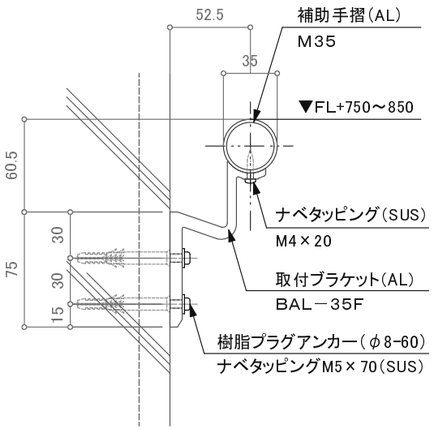

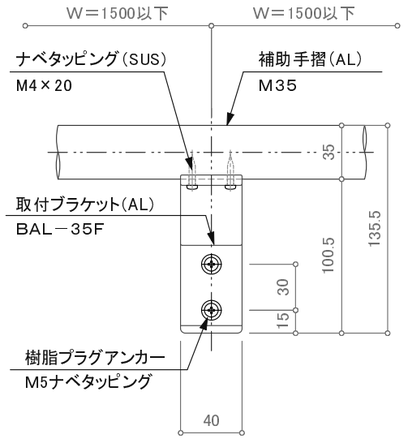

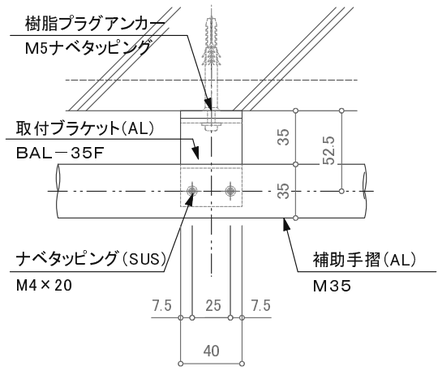

一般ALC,木下地用

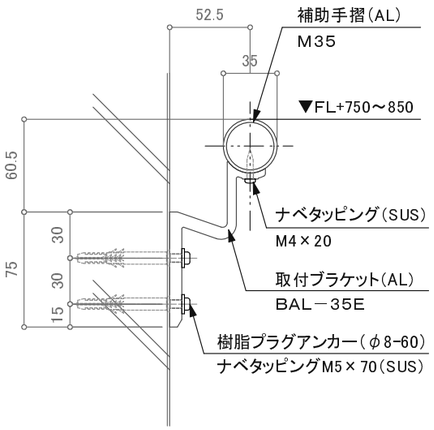

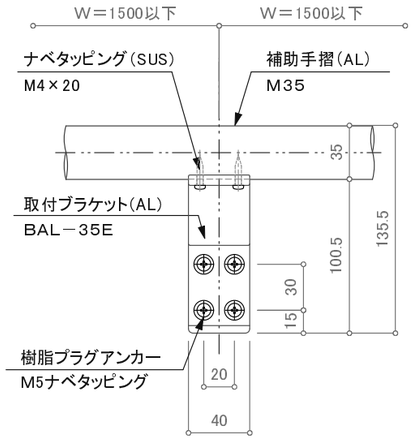

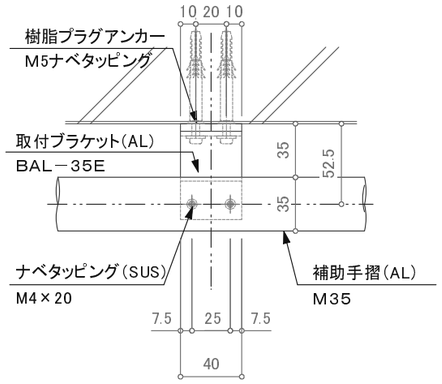

一般RC用

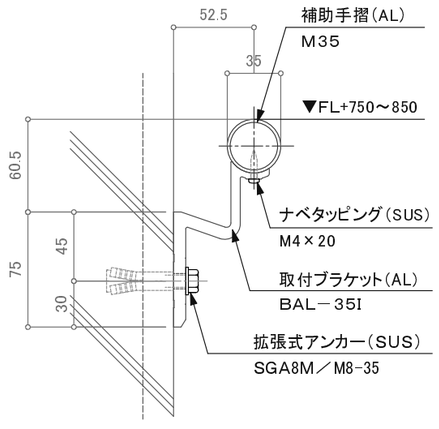

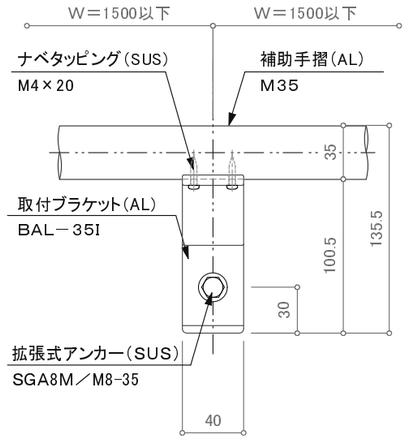

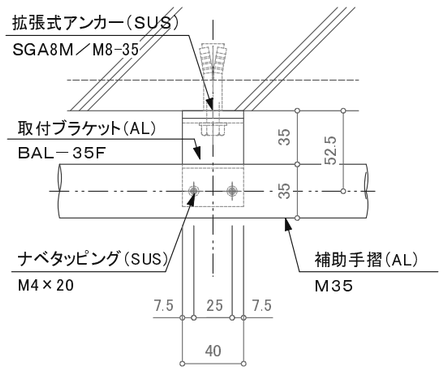

S5545支柱用

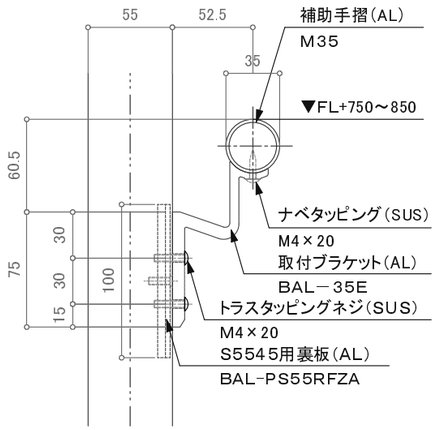

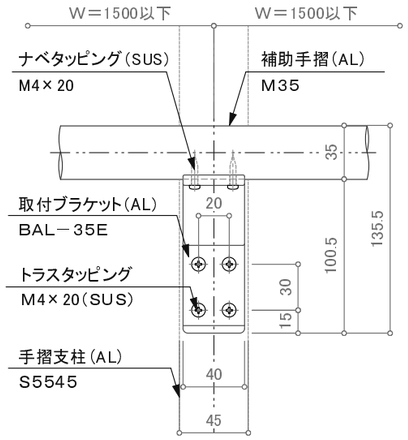

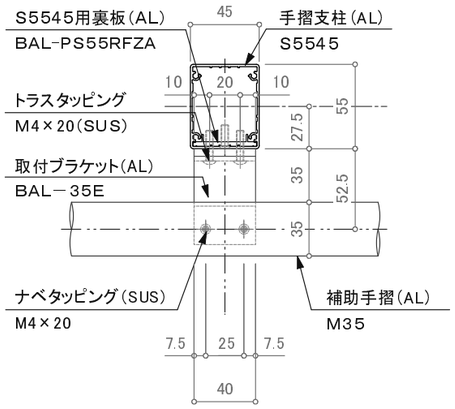

D6050支柱用

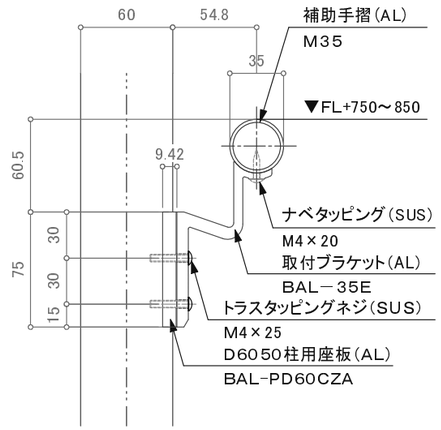

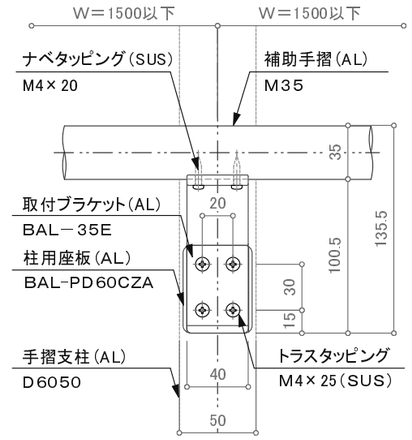

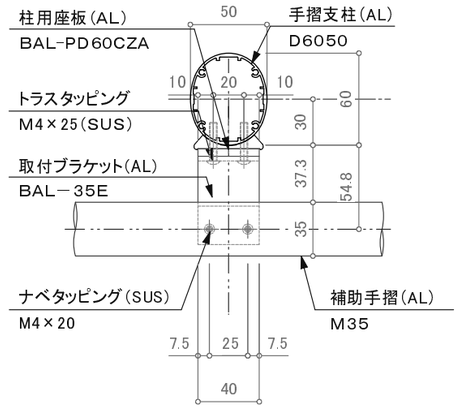

訂正

	設計 殿	受領欄	年 月 日	工事名	株式会社サンレール	営業 担当	設計 担当	設計 作図	作成日	図番
	施工 殿	受領欄	年 月 日	名称 歩行・動作補助手摺 ブラケット支持部詳細図					訂正日 / 縮尺	

制定日：2006.12.07　　改定日：2010.6.22