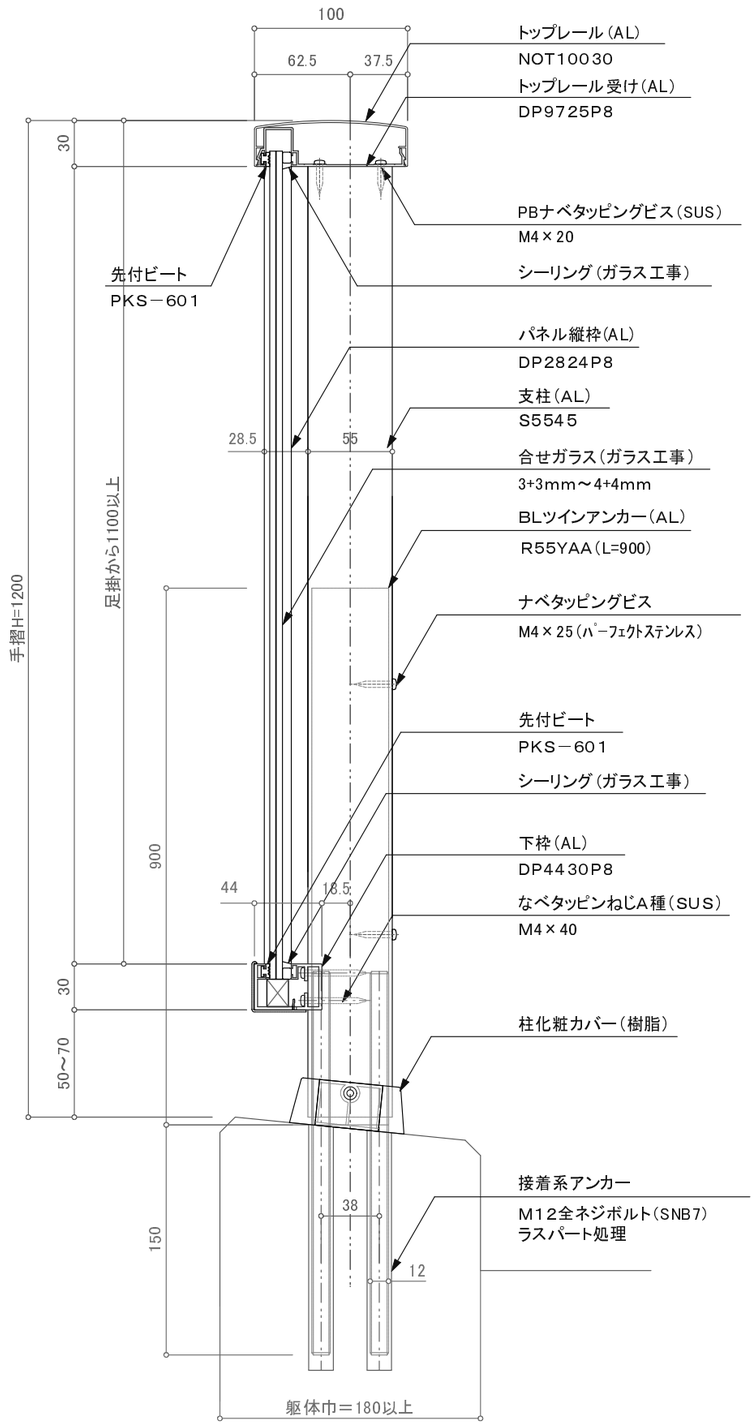

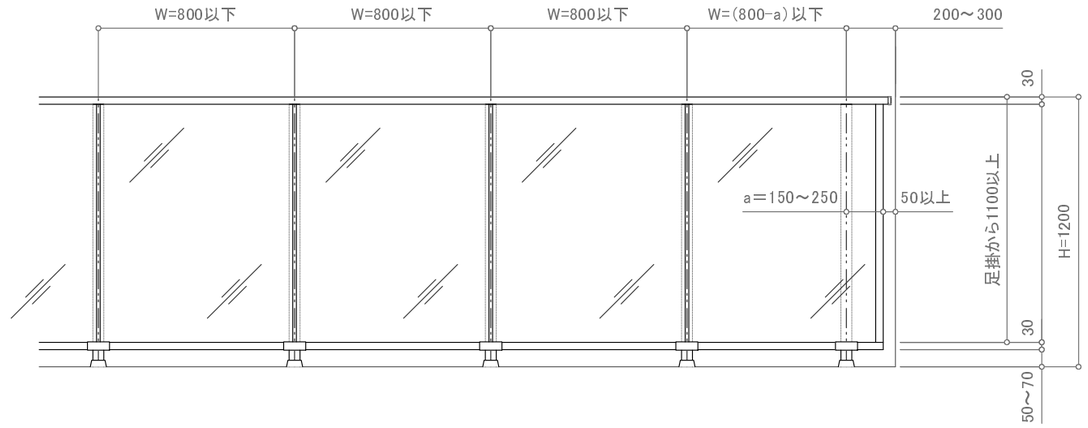

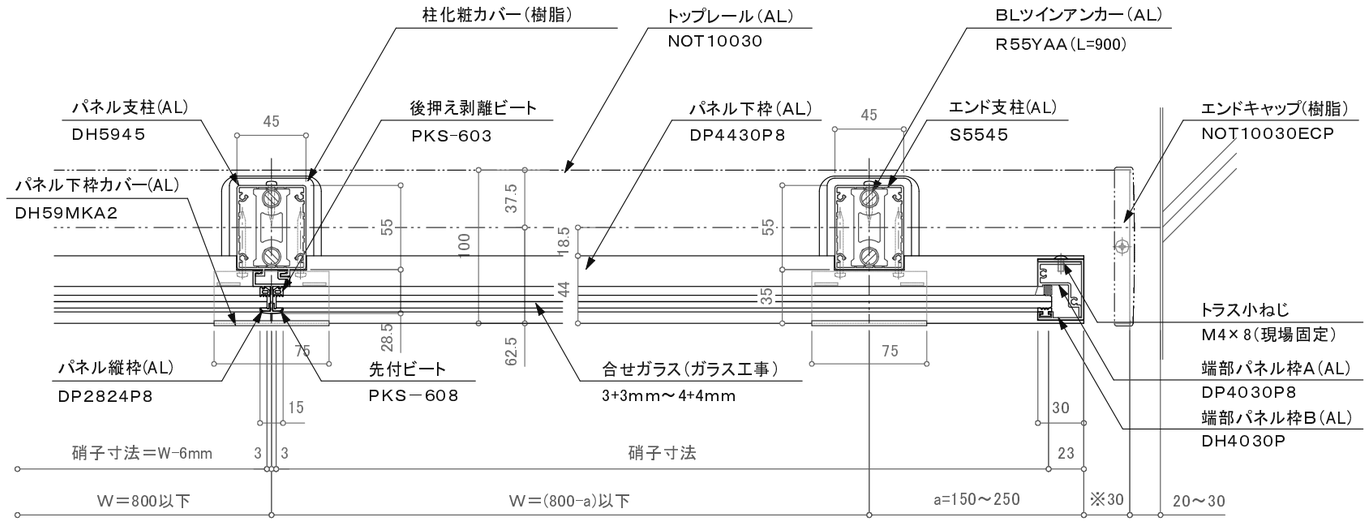

廊下用300型／FRS－2BWA

訂正

設計 殿	受領欄	年 月 日	工事名	株式会社サンレール	営業	設計		作成日		図 番
					担当	担当	作図	訂正日		
施工 殿	受領欄	年 月 日	名 称 アルミ手摺／FRS－2BWA フラットレール I 型／ツインアンカー工法					縮 尺		

制定日：2006.12.07　　改定日：2010.6.22